AURA

gaviota

The Sun & Shutter Specialists

E **Manual de Fabricación**

F *Manuel de Fabrication*

GB *Manufacturing Instructions*

I *Manuale di Utilizzo*

E Leer detenidamente estas instrucciones de montaje antes de cualquier uso y conservarlas después de la instalación.

¡¡¡Advertencia!!!

El no respetar las instrucciones de montaje, uso y especificaciones técnicas del artículo, así como excederse en los rangos de uso máximos especificados (pesos, etc...), significará la exclusión de la **Política de Garantía y de Servicio Postventa** de Gaviota Simbac, S.L.

GB *Read carefully these installation instructions before use and keep them after installation.*

Warning!!!

*Failure to follow the assembly instructions, use conditions and technical specifications of the article, as well as excessing the specified maximum use ranges (weights, etc ...), will mean the exclusion of the **Warranty and After Sales Service Policy** of Gaviota Simbac, S.L.*

F *Veuillez lire attentivement ces instructions de montage avant son utilisation et conservez-les après l'installation.*

Attention!!!

Le non-respect des instructions de montage, d'utilisation et spécificités techniques du produit, ainsi que le dépassement des dimensions maximales, impliquera une exclusion de la **Politique de Garantie et du Service Après-Vente** *de Gaviota Simbac, S.L.*

I *Veuillez lire attentivement ces instructions de montage avant son utilisation et conservez-les après l'installation.*

Attention!!!

Le non-respect des instructions de montage, d'utilisation et spécificités techniques du produit, ainsi que le dépassement des dimensions maximales, impliquera une exclusion de la **Politique de Garantie et du Service Après-Vente** *de Gaviota Simbac, S.L.*

Recomendaciones • *Recommendations • Recommandations • Raccomandazioni*

E Antes de proceder a la instalación, asegurese de que cuenta con todas las piezas según el sistema elegido.

GB *Make sure that you have all parts of the chosen system before installation.*

F *Avant l'installation, assurez-vous que vous avez toutes les parties que le système choisi.*

I *Prima dell'installazione, assicurarsi di avere tutte le parti in base al sistema scelto.*

Índice • *Index • Index • Indice*

01 Rangos de uso • *Usage ranges*
Applications • Limiti di utilizzo

02 Variantes de instalación • *Installation variants*
Variantes d'installation • Varianti di installazione

03 Dimensiones • *Dimensions*
Dimensions • Dimensioni

04 Descuentos • *Discounts*
Réductions • Abbreviazioni

05 Mecanizado de los perfiles • *Machining of the profiles*
Usinage des profilés • Lavorazione dei profili

06 Montaje del conjunto marco superior • *Assembly of the top frame assembly*
Assemblage de l'ensemble du cadre supérieur • Montaggio del gruppo telaio superiore

07 Premontaje perfil compensador (en caso de llevarlo) • *Pre-assembly of compensator profile (if installed)*
Préassemblage du profilé compensateur (le cas échéant) • Pre-assemblaggio del profilo di compensazione (se presente)

08 Montaje del conjunto marco inferior • *Assembly of the bottom frame assembly*
Assemblage de l'ensemble du cadre inférieur • Montaggio del gruppo telaio inferiore

09 Montaje del panel de vidrio para la hoja fija • *Mounting the glass panel for the fixed leaf*
Assemblage du panneau de verre pour le vantail fixe • Montaggio del pannello di vetro per l'anta fissa

10 Montaje del panel de vidrio para la hoja deslizante • *Mounting the glass panel for the sliding leaf*
Assemblage du panneau de verre pour le vantail coulissant • Montaggio del pannello di vetro per l'anta scorrevole

11 Marcos inferiores • *Bottom frames*
Cadres inférieurs • Telai inferiori

12 Perfiles laterales • *Side profiles*
Profilés latéraux • Profili laterali

13 Doble apertura • *Double opening*
Double ouverture • Doppia apertura

14 Cortina de cristal en ángulo • *Angled glass curtain*
Rideau de verre angulaire • Vetrata angolare

15 Posición taladros fijación Perfil Compensador a Techo en los ángulos
Position of holes for fastening Ceiling Compensator Profile at the corners
Position des trous de fixation du profilé compensateur de plafond dans les angles
Posizione dei fori di fissaggio per il profilo di compensazione a soffitto negli angoli

16 Planos • *Drawings*
Plans • Disegni

01 Rangos de uso • *Usage ranges*
Applications • Limiti di utilizzo

Vidrios templados • *Tempered glass sheets • Verres trempés • Vetri temperati*	10 y 12 mm. 10 and 12 mm. 10 et 12 mm. 10 e 12 mm.
Altura máxima de cerramiento • *Maximum enclosure height* *Hauteur maximale de fermeture • Altezza massima del serramento*	3m.
Ancho máximo de panel • *Maximum panel width* *Largeur maximale du panneau • Larghezza massima del pannello*	800mm.
Nº Paneles máximo • *Maximum number of panels* *Nombre maximal de panneaux • N. massimo di pannelli*	780 Kg.

01.a Rodamientos • *Bearings*
Roulements • Cuscinetti

E Paso 1. Existen 2 tipologías:
- Normal: hasta 50 Kg
- Reforzado: hasta 80 Kg

GB *Step 1. There are 2 types:*
- *Normal: up to 50 Kg*
- *Reinforced: up to 80 Kg*

F *1. Il existe 2 typologies:*
- *Normale : jusqu'à 50 kg*
- *Renforcée : jusqu'à 80 kg*

I *Fase 1. Ci sono due opzioni:*
- *Normale: fino a 50 kg*
- *Rinforzato: fino a 80 kg*

Hoja fija con tapa
Fixed leaf with cover
Vantail fixe avec cache
Anta fissa con copertura

Hoja fija sin tapa
Fixed leaf without cover
Vantail fixe sans cache
Anta fissa senza copertura

Hoja deslizante
Sliding leaf
Vantail coulissant
Anta scorrevole

Nota: Gaviota aconseja utilizar siempre un pomo fijo para la apertura de la primera hoja.

Note: Gaviota advises to always use a fixed knob for the opening of the first leaf.

Remarque: Gaviota conseille de toujours utiliser une poignée fixe pour l'ouverture du premier vantail.

Nota: Gaviota consiglia di utilizzare sempre una maniglia per l'apertura della prima anta.

02 Variantes de instalación • *Installation variants*
Variantes d'installation • Varianti di installazione

02.a Instalación con perfil inferior sobrepuesto • *Installation with overlaid bottom profile*
Installation avec profilé inférieur superposé • Installazione con profilo inferiore in alto

Perfil Compensador Superior
Perfil Compensador Superior
Perfil Compensador Superior
Perfil Compensador Superior

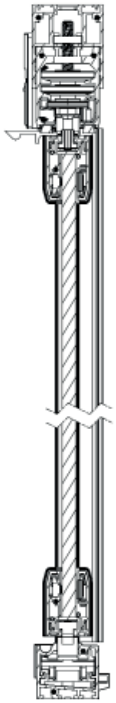

Perfil Compensador Superior Store
Perfil Compensador Superior Store
Perfil Compensador Superior Store
Perfil Compensador Superior Store

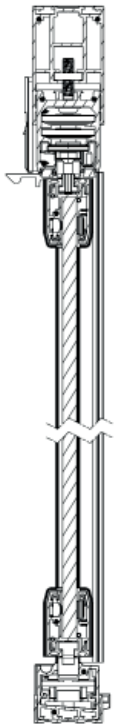

Sin Perfil Compensador
Sin Perfil Compensador
Sin Perfil Compensador
Sin Perfil Compensador

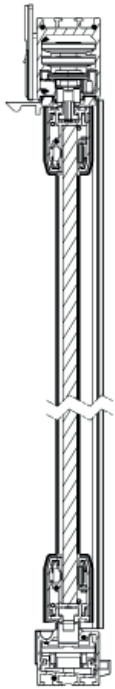

02.b Instalación con perfil inferior embutido • *Installation with embedded bottom profile*
Installation avec profilé inférieur encastré • Installazione con profilo inferiore incassato

Perfil Compensador Superior
Perfil Compensador Superior
Perfil Compensador Superior
Perfil Compensador Superior

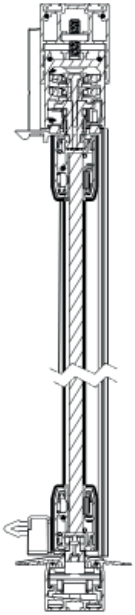

Perfil Compensador Superior Store
Perfil Compensador Superior Store
Perfil Compensador Superior Store
Perfil Compensador Superior Store

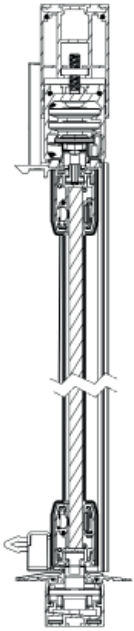

Sin Perfil Compensador
Sin Perfil Compensador
Sin Perfil Compensador
Sin Perfil Compensador

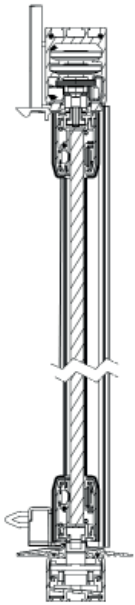

03 Dimensiones • *Dimensions*
Dimensions • Dimensioni

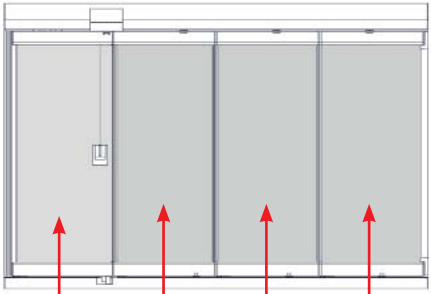

Hoja fija • *Fixed panel*
Ventail fixe • Anta fissa

Hoja deslizante • *Slide panel*
Ventail coulissant • Anta scorrevole

L= Longitud acristalamiento • *Length of glazing*
Longueur vitrage • Lunghezza invetriatura

H= Altura acristalamiento • *Height of glazing*
Hauteur vitrage • Altezza invetriatura

N= nº hojas • *No. of panels*
nº ventaux • nº ante

04 **Descuentos** • *Discounts*
Réductions • Descuentos

Ancho hoja vidrio (Lv) • *Glass sheet width (Lg) • Largeur du vantail vitré (Lv) • Larghezza anta vetro (Lv)*
(Lv) = ((L - 32 - ((N - 1) x 5)) / N) - 1

Altura hoja vidrio (Hv) • *Glass sheet height (Hg) • Hauteur du vantail vitré (Hv) • Altezza anta vetro (Hv)*	
Compensador superior sobrepuesto • *Overlaid top compensator* *Compensateur supérieur superposé • Compensatore superiore sovrapposto*	H-175
Compensador superior store sobrepuesto • *Overlaid store top compensator* *Compensateur supérieur store superposé • Compensatore superiore sovrapposto*	H-200
Sobrepuesto superior • *Top overlay* *Superposé supérieur • Sovrapposizione superiore*	H-137
Compensador superior embutido • *Recessed top compensator* *Compensateur supérieur encastré • Compensatore superiore incassato*	H-141
Compensador superior store embutido • *Recessed store top compensator* *Compensateur supérieur store encastré • Compensatore superiore store incassato*	H-164
Embutido • *Recessed • Encastré • Incassato*	H-103
Compensador superior e inferior sobrepuesto • *Top and bottom overlaid compensator* *Compensateur supérieur et inférieur superposé • Compensatore superiore e inferiore sovrapposto*	H-172
Compensador superior store e inferior sobrepuesto • *Store top and bottom overlaid compensator* *Compensateur supérieur store et inférieur superposé • Compensatore superiore store e inferiore sovrapposto*	H-197

Nota: Gaviota recomienda siempre la utilización del perfil compensador para regular la altura de los paneles.

Note: Gaviota always recommends the use of the compensator profile to adjust the height of the panels.

Remarque : Gaviota conseille de toujours utiliser le profilé compensateur pour régler la hauteur des panneaux.

Nota: Gaviota raccomanda sempre l'uso del profilo di compensazione per regolare l'altezza dei pannelli.

Longitud perfiles • *Profile lengths • Longueur des profilés • Lunghezza profili*		Uds. *Units* *Unités* *Unità*
Perfil compensador superior • *Top compensator profile* *Profilé compensateur supérieur • Profilo di compensazione superiore*	L-7	1
Perfil compensador inferior • *Bottom compensator profile* *Profilé compensateur inférieur • Profilo di compensazione inferiore*	L-7	1
Perfil marco superior • *Top frame profile • Profilé cadre supérieur • Profilo telaio superiore*	L-7	1
Perfil marco inferior • *Bottom frame profile • Profilé cadre inférieur • Profilo telaio inferiore*	L-7	1
Perfil marco inferior condensación • *Bottom condensation profile frame* *Profilé cadre inférieur condensation • Profilo telaio inferiore condensa*	L-7	1
Perfil marco inferior embutido • *Bottom profile frame recessed* *Profilé cadre inférieur encastré • Profilo telaio inferiore incassato*	L-7	1
Perfil hoja cristal • *Glass leaf profile • Profilé ventail vitré • Profilo anta in vetro*	Lv+1	Nx2
Perfil junta porta-fuelle hoja • *Leaf bellows-holder seal profile* *Profilé joint soufflet vantail • Profilo guarnizione portasoffietto anta*	Hv+35	2
Perfil fuelle extremo hoja • *Leaf end bellows profile* *Profilé soufflet extrême vantail • Profilo estremità soffietto anta*	Hv+35	2
Perfil junta PC entre hojas • *PC seal profile between leaves* *Profilé joint PC entre vantaux • Profilo di giunzione PC tra le ante*	Hv+55	N-1

Medidas en milímetros • *Measurements in millimetres • Dimensions en millimètres • Misure in millimetri*

05 Mecanizado de los perfiles • *Machining of the profiles*
Usinage des profilés • Lavorazione dei profili

05.a Perfil compensador • *Compensator profile*
Profilé compensateur • Profilo di compensazione

E Paso 1. Mecanizado abertura superior ver pág. 51y 52 del anexo) y taladros fijación págs. 53, 54, 55 y 56 del anexo).

GB *Step 1. Machining of the top opening see page 51and 52 of the annex) and drill holes pages 53, 54, 55 and 56 of the annex).*

F *1. Usinage de l'ouverture supérieure, voir p. 51 et 52 de l'annexe) et des trous de fixation p. 53, 54, 55 et 56 de l'annexe).*

I *Fase 1. Lavorazione dell'apertura superiore vedi pag. 51 e 52 dell'allegato) e fori di fissaggio pag. 53, 54, 55 e 56 dell'allegato).*

05.b Perfil marco superior • *Top frame profile*
Profilé cadre supérieur • Profilo telaio superiore

E Paso 1. Mecanizado abertura superior, ver pág. 57 del anexo) y taladros fijación y regulación, pág.58, 59, 60, 61, 62 y 63 del anexo.

GB *Step 1. Machining of the top opening, see page 57 of the annex) and fixing and adjustment holes, pages 58, 59, 60, 61, 62 and 63 of the annex.*

F *Step 1. Usinage de l'ouverture supérieure, voir p. 57 de l'annexe) et des trous de fixation et de réglage, p. 58, 59, 60, 61, 62 et 63 de l'annexe.*

I *Step 1. Lavorazione dell'apertura superiore, vedere pag. 57 dell'allegato) e fori di fissaggio e regolazione, pag. 58, 59, 60, 61, 62 e 63 dell'allegato.*

05.c **Perfil marco inferior** • *Bottom frame profile*
Profilé cadre inférieur • Profilo telaio inferiore

E Paso 1. **Mecanizado abertura inferior, ver pág. 65 del anexo y deflectores pág. 66 del anexo.**

GB *Step 1. Machining of the bottom opening, see page 65 of the annex and deflectors page 66 of the annex.*

F *1. Usinage de l'ouverture inférieure, voir p. 65 de l'annexe et des déflecteurs p. 66 de l'annexe.*

I *Fase 1. Lavorazione dell'apertura inferiore, vedere pag. 65 dell'allegato e dei deflettori pag. 66 dell'allegato.*

05.d **Perfil marco inferior embutido** • *Bottom profile frame recessed*
Profilé cadre inférieur encastré • Profilo telaio inferiore incassato

E Paso 1. **Mecanizado abertura inferior pág. 69 del anexo).**

GB *Step 1. Machining of bottom opening page 69 of the annex).*

F *1. Usinage de l'ouverture inférieure, voir p. 69 de l'annexe).*

I *Fase 1. Lavorazione dell'apertura inferiore pag. 69 dell'allegato).*

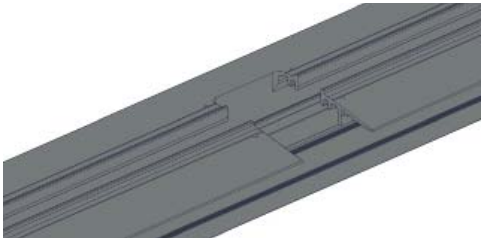

05.e **Perfil hoja cristal** • *Glass leaf profile*
Profilé ventail vitré • Profilo anta in vetro

E Paso 1. **Mecanizado cierre superior pág. 70 y 71 del anexo.**

GB *Step 1. Machining of top closure page 70 and 71 of the annex.*

F *1. Usinage de la fermeture supérieure p. 70 et 71 de l'annexe.*

I *Fase 1. Lavorazione chiusura superiore pag. 70 e 71 dell'allegato.*

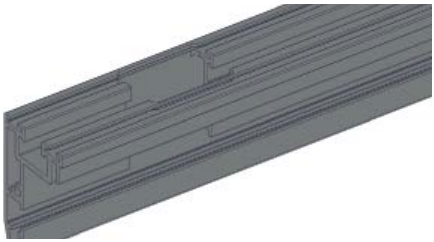

06 Montaje del conjunto marco superior • *Assembly of the top frame assembly*
Assemblage de l'ensemble du cadre supérieur • Montaggio del gruppo telaio superiore

E Paso 1. Introducir la bisagra marco superior en el lado de la apertura del perfil marco superior y fijarlo mediante la tapa marco superior.

GB *Step 1. Insert the top frame hinge into the opening side of the top frame profile and fix it by means of the top frame cover.*

F *1. Insérez la charnière du cadre supérieur dans le côté ouverture du profilé du cadre supérieur et fixez-la à l'aide du cache du cadre supérieur.*

I *Fase 1. Inserire la cerniera del telaio superiore nel lato dell'apertura del profilo del telaio superiore e fissarla con la copertura del telaio superiore.*

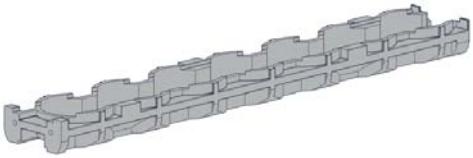

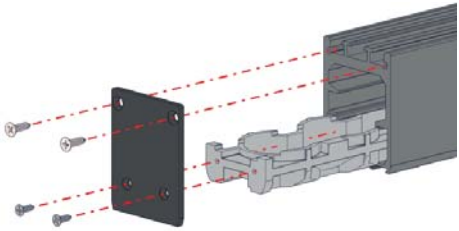

Bisagra Marco Superior: Nº de agujeros = nº de hojas. Ejemplo: 7 hojas.

Top Frame Hinge: No. of holes = No. of leaves. Example: 7 leaves.

Charnière du cadre supérieur : Nombre de trous = nombre de vantaux. Exemple : 7 vantaux.

Cerniera Telaio Superiore: N. di fori = N. di ante. Esempio: 7 ante.

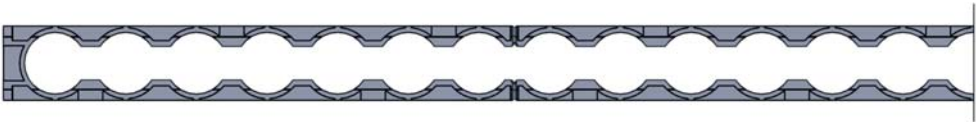

Nota: Para montajes con más de 7 hojas, cortar la bisagra por la parte central como se ve en la imagen al montar.

Note: For assemblies with more than 7 leaves, cut the hinge in the central part as shown in the image when assembling.

Remarque : Pour les assemblages comportant plus de 7 vantaux, coupez la charnière au milieu lors de l'assemblage, comme indiqué à l'image.

Nota: Per i gruppi con più di 7 ante, al momento dell'assemblaggio tagliare la cerniera al centro come mostrato nell'immagine.

E Paso 2. Taladrar (4mm.) ver referencia anexo pág. 73 del anexo y fijar mediante un Prisionero Allen M5 la Bisagra Marco Superior al perfil Marco Superior en ambos lados.

GB *Step 2. Drill (4mm.) see reference annex page. 73 of the annex and fix the Top Frame Hinge to the Top Frame profile on both sides by means of an M5 grub screw.*

F *2. Percez (4 mm), voir référence annexe p. 73 de l'annexe et fixez la charnière du cadre supérieur au profilé du cadre supérieur des deux côtés à l'aide d'une vis Allen M5.*

I *Fase 2. Trapanare (4 mm.) vedi riferimento allegato pag. 73 dell'allegato e fissare la cerniera del telaio superiore al profilo del telaio superiore su entrambi i lati con un inserto filettato Allen M5.*

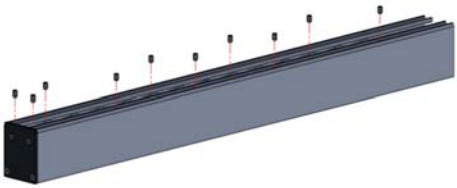

E Paso 3. Introducir el felpudo en el perfil marco superior.

GB *Step 3. Insert the mat into the top frame profile.*

F *3. Insérez le joint brosse sur le profilé du cadre supérieur.*

I *Fase 3. Introdurre lo spazzolino nel profilo del telaio superiore.*

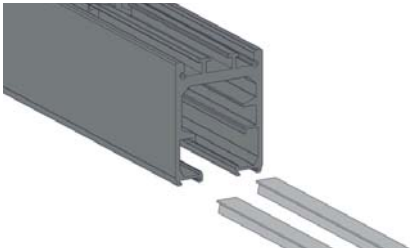

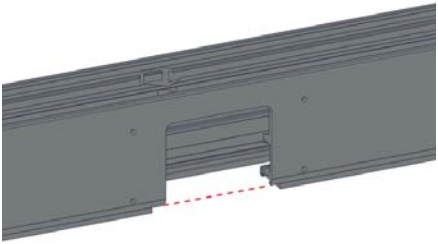

E Paso 4. Introducir el retenedor hoja deslizante con prisioneros en el lado de la apertura del perfil marco superior.

GB *Step 4. Insert the sliding leaf retainer with grub screws into the opening side of the top frame profile.*

F *4. Insérez le dispositif de retenue du vantail coulissant avec les vis sans tête du côté ouverture du profilé supérieur du cadre.*

I *Fase 4. Inserire il fermo dell'anta scorrevole con inserti filettati nel lato di apertura del profilo del telaio superiore.*

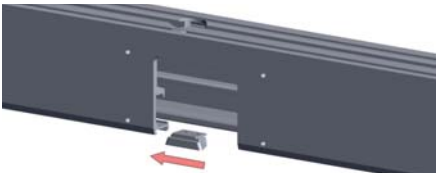

Nota: Retenedor hoja deslizante con prisioneros: nº retenedores = nº de hojas deslizantes.

Note: Sliding leaf retainer with grub screws: No. of retainers = no. of sliding leaves.

Remarque : Dispositif de retenue du vantail coulissant avec vis sans tête : nombre de dispositifs de retenue = nombre de vantaux coulissants.

Nota: Fermo anta scorrevole con inserti: n. di fermi = n. di ante scorrevoli.

E **Paso 5.** **Fijar los retenedores en el perfil marco superior.**

GB *Step 5.* *Fix the retainers to the top frame profile.*

F *5.* *Fixez les dispositifs de retenue sur le profilé du cadre supérieur.*

I *Fase 5.* *Fissare i fermi sul profilo del telaio superiore.*

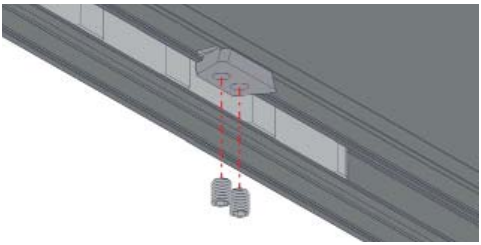

E **Paso 6.** **Fijar la tapa marco superior del otro extremo.**

GB *Step 6.* *Fasten the top frame cover at the other end.*

F *6.* *Fixez le cache du cadre supérieur à l'autre extrémité.*

I *Fase 6.* *Fissare la copertura del telaio superiore all'altra estremità.*

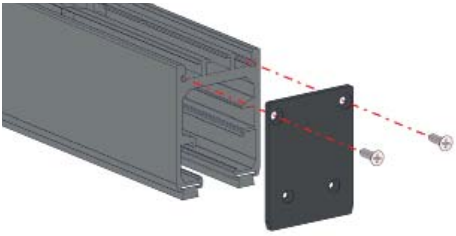

Nota: Insertar silicona transparente entre la tapa marco inferior y el perfil marco inferior para evitar la filtración de agua.

Note: Insert transparent silicone between the bottom frame cover and the bottom frame profile to prevent water seepage.

Remarque : Insérez du silicone transparent entre le cache du cadre inférieur et le profilé du cadre inférieur pour éviter toute infiltration d'eau.

Nota: Inserire del silicone trasparente tra la copertura del telaio inferiore e il profilo del telaio inferiore per evitare infiltrazioni d'acqua.

07 Premontaje perfil compensador (en caso de llevarlo)

Pre-assembly of compensator profile (if installed)
Préassemblage du profilé compensateur (le cas échéant)
Pre-assemblaggio del profilo di compensazione (se presente)

E **Paso 1.** **Introducir las pletinas regulación compensador en la ranura interior del perfil compensador. Insertar fijador de roscas anaeróbico para prevenir el aflojamiento del tornillo.**

GB *Step 1.* *Insert the compensator adjustment plates into the inner groove of the compensator profile. Insert anaerobic threadlocker to prevent the screw from loosening.*

F *1.* *Insérez les plaques de réglage du compensateur dans la rainure intérieure du profilé compensateur. Insérez du frein-filet anaérobie pour empêcher le desserrage de la vis.*

I *Fase 1.* *Inserire le piastre di regolazione del compensatore nella scanalatura interna del profilo di compensazione. Inserire dell'adesivo anaerobico per evitare l'allentamento della vite.*

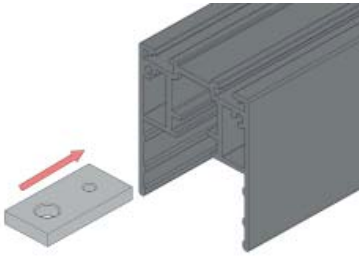

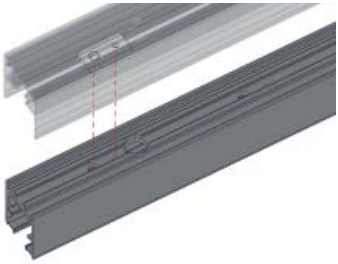

ATENCIÓN: Los taladros de la pletina regulación compensador deben coincidir con la ranura del marco superior.

PLEASE NOTE: The holes of the compensator adjustment plate must match up with the groove of the top frame.

ATTENTION : Les trous de la plaque de réglage du compensateur doivent correspondre à la rainure du cadre supérieur.

ATTENZIONE: I fori della piastra di regolazione del compensatore devono corrispondere alla scanalatura del telaio superiore.

NOTA: Se deben introducir tantas pletinas regulación compensador como hojas tenga la cortina de cristal más dos de refuerzo en el lado de apertura.

NOTE: As many compensating adjustment plates must be inserted as there are sheets of the glass curtain plus two reinforcement plates on the opening side.

REMARQUE : Il faut insérer autant de plaques de réglage du compensateur que le nombre de vantaux du rideau de verre, plus deux plaques de renfort du côté de l'ouverture.

NOTA: Inserire tante piastre di regolazione del compensatore quante sono le ante della vetrata più due piastre di rinforzo sul lato di apertura.

E Paso 2. Una vez introducidas y posicionadas las pletinas regulación compensador en el perfil compensador se deben bloquear con el tornillo M4x25 Din-912.

GB *Step 2. Once the compensator adjustment plates have been inserted and positioned in the compensator profile, they must be locked with the M4x25 Din-912 screw.*

F *2. Une fois que les plaques de réglage du compensateur ont été insérées et positionnées dans le profilé compensateur, elles doivent être bloquées avec la vis M4x25 Din-912.*

I *Fase 2. Una volta inserite e posizionate le piastre di regolazione del compensatore nel profilo di compensazione, bloccarle con la vite M4x25 Din-912.*

E Paso 3. Fijar las tapas perfil compensador en los extremos.

GB *Step 3. Fasten the compensator profile caps at the ends.*

F *3. Fixez les caches du profilé compensateur aux extrémités.*

I *Fase 3. Fissare le coperture del profilo di compensazione alle estremità.*

Nota: Insertar silicona transparente entre la tapa marco inferior y el perfil marco inferior para evitar la filtración de agua.

Note: Insert transparent silicone between the bottom frame cover and the bottom frame profile to prevent water seepage.

Remarque : Insérez du silicone transparent entre le cache du cadre inférieur et le profilé du cadre inférieur pour éviter toute infiltration d'eau.

Nota: Inserire del silicone trasparente tra la copertura del telaio inferiore e il profilo del telaio inferiore per evitare infiltrazioni d'acqua.

E **Paso 4.** **Premontar y ajustar el conjunto perfil marco superior en el perfil compensador.**

GB *Step 4.* *Pre-assemble and adjust the top frame profile assembly on the compensator profile.*

F *4.* *Préassemblez et ajustez l'ensemble du profilé du cadre supérieur sur le profilé compensateur.*

I *Fase 4.* *Pre-assemblare e unire l'insieme composto dal profilo del telaio superiore al profilo di compensazione.*

E **Paso 5.** **Fijar el tornillo M8x35 ISO-7380-FL en las pletinas regulación compensador para fijar el conjunto marco superior.**

GB *Step 5.* *Fix the M8x35 ISO-7380-FL screw in the compensator adjustment plates to fix the top frame assembly.*

F *5.* *Fixez la vis M8x35 ISO-7380-FL dans les plaques de réglage du compensateur pour fixer l'ensemble du cadre supérieur.*

I *Fase 5.* *Fissare la vite M8x35 ISO-7380-FL nelle piastre di regolazione del compensatore per fissare il gruppo telaio superiore.*

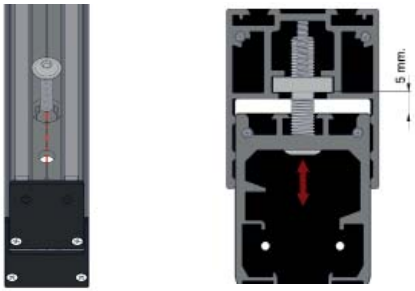

Nota: Fijar el tornillo M8x35 ISO-7380-FL, dejando una separación de 5mm entre el perfil marco superior y compensador.

Note: Fasten the M8x35 ISO-7380-FL screw, leaving a 5mm gap between the top frame profile and the compensator.

Remarque : Fixez la vis M8x35 ISO-7380-FL en laissant un espace de 5 mm entre le profilé du cadre supérieur et le compensateur.

Nota: Fissare la vite M8x35 ISO-7380-FL, lasciando uno spazio di 5 mm tra il profilo del telaio superiore e il compensatore.

E **Paso 6.** **Conjunto marco superior premontado.**

GB *Step 6.* *Pre-assembled top frame assembly.*

F *6.* *Ensemble cadre supérieur préassemblé.*

I *Fase 6.* *Gruppo telaio superiore preassemblato.*

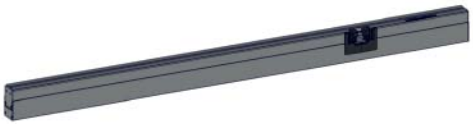

08 Montaje del conjunto marco inferior • *Assembly of the bottom frame assembly*
Assemblage de l'ensemble du cadre inférieur • Montaggio del gruppo telaio inferiore

E Paso 1. Premontaje de la bisagra base marco inferior con las bisagras modulares marco inferior.

GB *Step 1. Pre-assembly of the bottom frame base hinge with the bottom frame modular hinges.*

F *1. Préassemblage de la charnière de base du cadre inférieur avec les charnières modulaires du cadre inférieur.*

I *Fase 1. Preassemblaggio della cerniera di base del telaio inferiore con le cerniere modulari del telaio inferiore.*

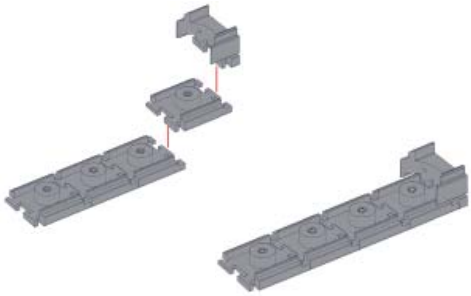

N° de Bisagras Modulares Marco Inferior = n° de hojas Ejemplo: 4 hojas.
De la Bisagra Base Inferior existe Izda y Drcha, seleccionar mano según el lado de apertura.

No. of Bottom Frame Modular Hinges = No. of leaves Example: 4 leaves.
From the Bottom Base Hinge there is Left and Right, select by hand according to the opening side.

Nombre de charnières modulaires du cadre inférieur = nombre de vantaux Exemple : 4 vantaux.
La charnière de base inférieure possède une gauche et une droite, choisissez la main en fonction du côté d'ouverture.

N. di cerniere modulari Telaio inferiore = N. di ante Esempio: 4 ante.
La cerniera di base inferiore ha una sinistra e una destra, scegliere in base al lato di apertura.

E Paso 2. Introducir la bisagra base marco inferior junto con las bisagras modulares marco inferior en el lado de la apertura del perfil marco inferior y fijarlo mediante la tapa marco inferior. Insertar silicona transparente entre la bisagra base inferior y la tapa marco inferior para evitar la filtración de agua.

GB *Step 2. Insert the bottom frame base hinge together with the bottom frame modular hinges into the opening side of the bottom frame profile and fix it by means of the bottom frame cover. Insert clear silicone between the bottom base hinge and the bottom frame cover to prevent water seepage.*

F *2. Insérez la charnière de base du cadre inférieur avec les charnières modulaires du cadre inférieur du côté de l'ouverture du profilé du cadre inférieur et fixez-les à l'aide du cache du cadre inférieur. Insérez du silicone transparent entre la charnière de base inférieure et le cache du cadre inférieur pour éviter toute infiltration d'eau.*

I *Fase 2. Inserire la cerniera di base del telaio inferiore insieme alle cerniere modulari del telaio inferiore nel lato di apertura del profilo del telaio inferiore e fissarla con la copertura del telaio inferiore. Inserire del silicone trasparente tra la cerniera di base inferiore e la copertura del telaio inferiore per evitare infiltrazioni d'acqua.*

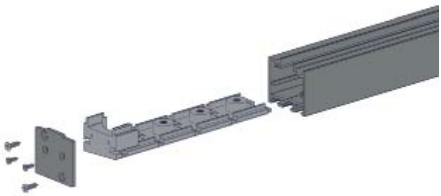

E Paso 3. Una vez montadas las bisagras base inferior en el perfil marco inferior, fijar mediante el prisionero M5x10 Din-914 premontado en los componentes.

GB *Step 3. Once the bottom base hinges have been assembled on the bottom frame profile, fasten them with the M5x10 Din-914 grub screws pre-assembled on the components.*

F *3. Une fois les charnières de la base inférieure montées sur le profilé du cadre inférieur, fixez-les aux composants à l'aide de la vise sans tête M5x10 Din-914 préassemblée.*

I *Fase 3. Una volta montate le cerniere di base inferiori sul profilo del telaio inferiore, fissarle utilizzando l'inserto filettato M5x10 Din-914 preassemblato sui componenti.*

Nº de deflectores desagüe = nº de hojas. Ejemplo: 7 hojas.

No. of drainage deflectors = No. of leaves. Example: 7 leaves.

Nombre de déflecteurs d'évacuation = nombre de vantaux. Exemple : 7 vantaux.

N. di deflettori drenaggio = N. di ante. Esempio: 7 ante.

E Paso 4. Introducir el tope marco inferior en el interior del perfil marco inferior por el lado opuesto a la apertura.

GB *Step 4. Insert the bottom frame stop into the inside of the bottom frame profile on the side opposite the opening.*

F *4. Insérez la butée du cadre inférieur à l'intérieur du profilé du cadre inférieur, du côté opposé à l'ouverture.*

I *Fase 4. Inserire il fermo del telaio inferiore all'interno del profilo del telaio inferiore sul lato opposto all'apertura.*

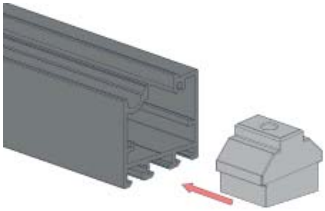

Tope marco inferior sobrepuesto

Overlapping bottom frame stop

Butée du cadre inférieur superposé

Fermo telaio inferiore sovrapposto

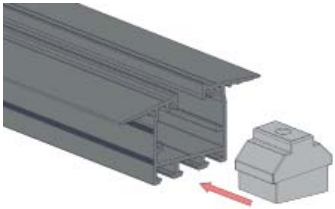

Tope marco inferior embutido

Inlaid bottom frame stop

Butée du cadre inférieur encastré

Fermo telaio inferiore incassato

E Paso 5. Prefijar el tope marco inferior en el perfil marco inferior para que no se mueva mediante el prisionero premontado en el componente.

GB *Step 5. Secure the bottom frame stop to the bottom frame profile to prevent it from moving by means of the pre-assembled screw fastener in the component.*

F *5. Fixez la butée du cadre inférieur sur le profilé du cadre inférieur pour l'empêcher de bouger au moyen de la vis sans tête préassemblée dans le composant.*

I *Fase 5. Fissare il fermo del telaio inferiore al profilo del telaio inferiore per impedirne lo spostamento utilizzando l'inserto filettato preassemblato sul componente.*

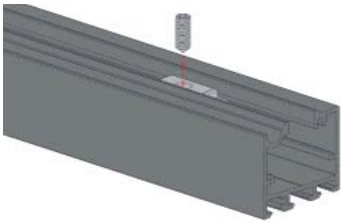

E Paso 6. Fijar la tapa marco inferior del otro extremo.

GB *Step 6. Fasten the bottom frame cover at the other end.*

F *6. Fixez le cache du cadre inférieur à l'autre extrémité.*

I *Fase 6. Fissare la copertura del telaio inferiore all'altra estremità.*

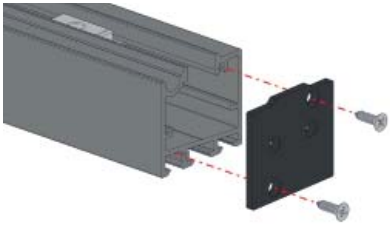

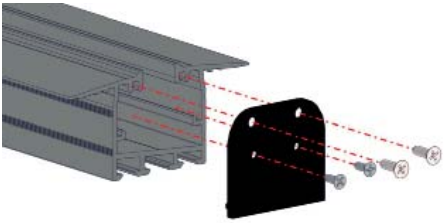

Nota: Insertar silicona transparente entre la tapa marco inferior y el perfil marco inferior para evitar la filtración de agua.

Note: Insert transparent silicone between the bottom frame cover and the bottom frame profile to prevent water seepage.

Remarque : Insérez du silicone transparent entre le cache du cadre inférieur et le profilé du cadre inférieur pour éviter toute infiltration d'eau.

Nota: Inserire del silicone trasparente tra la copertura del telaio inferiore e il profilo del telaio inferiore per evitare infiltrazioni d'acqua.

E Paso 7. Insertar los deflectores desagüe en el perfil marco inferior.

GB *Step 7. Insert the drainage deflectors into the bottom frame profile:*

F *7. Insérez les déflecteurs d'évacuation dans le profilé du cadre inférieur.*

I *Fase 7. Inserire i deflettori di drenaggio nel profilo del telaio inferiore.*

E Paso 8. Conjunto marco inferior premontado.

GB *Step 8. Pre-assembled bottom frame assembly.*

F *8. Ensemble cadre inférieur préassemblé.*

I *Fase 8. Gruppo telaio inferiore preassemblato.*

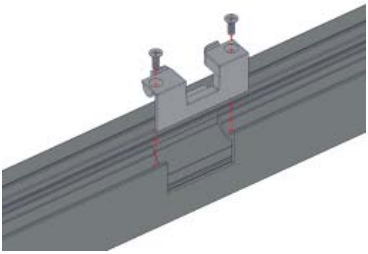

09 Montaje del panel de vidrio para la hoja fija

Mounting the glass panel for the fixed leaf
Assemblage du panneau de verre pour le vantail fixe
Montaggio del pannello di vetro per l'anta fissa

Dimensiones y mecanizado de los vidrios templados según plano:

- Hoja 10mm: pág. 75
- Hoja 12mm: pág. 77

Dimensions and machining of tempered glass according to drawing:

- *Sheet 10mm: page 75*
- *Sheet 12mm: page 77*

Dimensions et usinage du verre trempé selon le plan:

- *Vantail 10 mm : p. 75*
- *Vantail 12mm : p. 77*

Dimensioni e lavorazione del vetro temperato secondo disegno:

- *Lastra 10mm: pag. 75*
- *Lastra 12mm: pag. 77*

E Paso 1. Pegar cinta autoadhesiva 12x0,5mm de doble cara en la superficie señalada en el perfil hoja cristal superior e inferior para prefijar el vidrio templado.

GB *Step 1. Stick 12x0.5mm double-sided self-adhesive tape on the surface marked on the top and bottom glass leaf profile to pre-fix the tempered glass.*

F *1. Collez une bande autocollante double face de 12x0,5 mm sur la surface marquée du profilé du ventail vitré supérieur et inférieur pour fixer le verre trempé.*

I *Fase 1. Incollare il nastro biadesivo 12x0,5mm sulla superficie contrassegnata sui profili superiore e inferiore della lastra di vetro per fissare il vetro temperato.*

NOTA: El vidrio templado no debe sobresalir del perfil hoja.

NOTE: The tempered glass must not protrude from the leaf profile.

Ejemplo: panel hoja fija con apertura del cerramiento a izquierda.

Example: sliding door leaf with right-hand door opening.

Exemple : panneau vantail fixe avec ouverture de la paroi à gauche.

Esempio: anta fissa con apertura del serramento a destra.

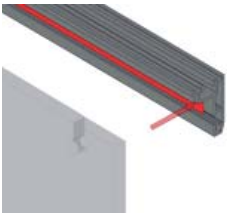

Colocar polímero en la zona señalada según las características técnicas, ver pag. 81.

Place polymer in the indicated area according to the technical characteristics, see page. 81.

Placez le polymère dans la zone indiquée conformément aux données techniques, voir p. 81.

Posizionare il polimero nell'area indicata in base ai dati tecnici, vedi pag. 81.

REMARQUE : Le verre trempé ne doit pas dépasser le profilé du vantail.

NOTA: Il vetro temperato non deve sporgere oltre il profilo dell'anta.

E Paso 2. Fijar el vidrio templado mediante el conjunto fijación vidrio templado. Vidrio templado de 10 mm.

GB *Step 2. Fix the tempered glass using the tempered glass fixing kit. 10 mm tempered glass.*

F *2. Fixez le verre trempé à l'aide du kit de fixation pour verre trempé. Verre trempé de 10 mm.*

I *Fase 2. Fissare il vetro temprato utilizzando il kit di fissaggio per vetro temprato. Vetro temperato da 10 mm.*

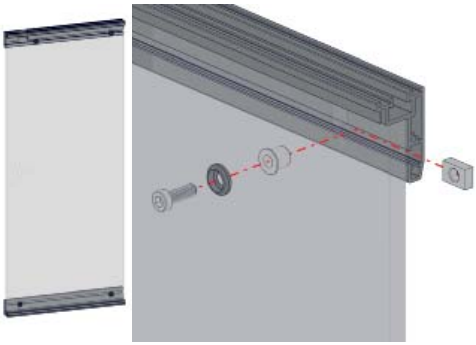

E Paso 3. Fijar el vidrio templado mediante el conjunto fijación vidrio templado. Casquillo para vidrio templado de 12 mm.

GB *Step 3. Fix the tempered glass using the tempered glass fixing kit. Bushing for 12 mm tempered glass.*

F *3. Fixez le verre trempé à l'aide du kit de fixation pour verre trempé. Douille pour verre trempé de 12 mm.*

I *Fase 3. Fissare il vetro temprato utilizzando il kit di fissaggio per vetro temprato. Boccola per vetro temperato da 12 mm.*

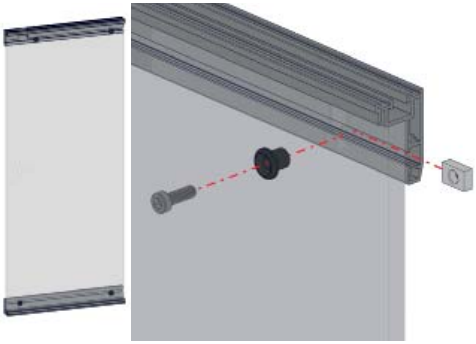

09.a Componentes para vidrio templado 10mm

Components for 10 mm tempered glass
Composants pour verre trempé 10 mm
Componenti per vetro temperato 10 mm

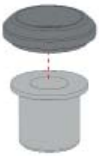

Soporte fijación vidrio templado 10 mm
Fixing bracket for 10 mm tempered glass
Support de fixation pour verre trempé 10 mm
Supporto di fissaggio per vetro temperato 10 mm

09.b Componentes para vidrio templado 12 mm

Components for 12 mm tempered glass
Composants pour verre trempé 12 mm
Componenti per vetro temperato 12 mm

Soporte fijación vidrio templado 12 mm
Fixing bracket for 12 mm tempered glass
Support de fixation pour verre trempé 12 mm
Supporto di fissaggio per vetro temperato 12 mm

E **Paso 4.** **Fijar el soporte pinza cierre superior en el perfil hoja cristal superior según la posición indicada en el lado de bloqueo del primer panel. Clipar los arpones en el perfil hoja cristal.**

GB *Step 4.* *Insert the top locking clamp into the top glass leaf profile according to the position indicated on the locking side of the first panel Clip the harpoons into the glass leaf profile.*

F *4.* *Fixez le support pince fermeture supérieure sur le profilé du vantail vitré supérieur selon la position indiquée sur le côté de blocage du premier panneau. Clipsez les harpons dans le profilé du vantail vitré.*

E **Paso 5.** **Ensamblar embellecedor**

GB *Step 5.* *Assemble trim*

F *5.* *Assemblez le cache*

I *Fase 5.* *Assemblare le finiture*

I *Fase 4.* *Fissare il supporto della clip di bloccaggio superiore nel profilo dell'anta superiore secondo la posizione indicata sul lato di blocco del primo pannello. Incastrare la clip sul profilo della lastra di vetro.*

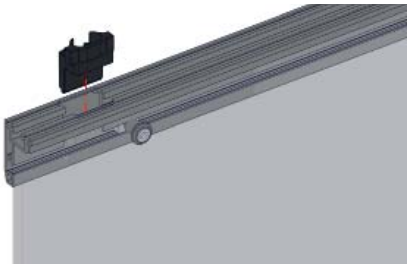

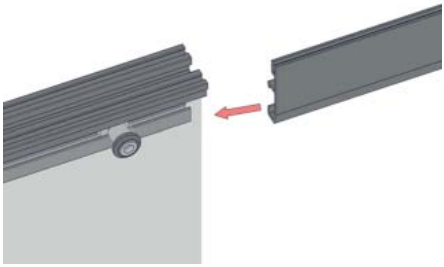

09.c Montaje Pomo Apertura • *Opening Knob Assembly*
Assemblage de la poignée • Montaggio maniglia di apertura

Nº	Componente • *Component • Composant • Componente*	Uds Units Unités Unità
1	Cuerpo Pomo Aura • *Aura Knob Body* *Corps de la poignée Aura • Corpo maniglia Aura*	1
2	Tapa Trasera Pomo Aura • *Aura Knob Rear Cover* *Cache arrière poignée Aura • Chiusura Posteriore maniglia Aura*	1
3	Pulsador Manual Pomo Aura • *Aura Manual Push Button Knob* *Bouton poussoir manuel poignée Aura • Pulsante Manuale maniglia Aura*	1
4	Tapón Pulsador Pomo Manual Aura • *Aura Manual Knob Push Button Cover* *Capuchon bouton-poussoir manuel poignée Aura • Cappuccio Pulsante maniglia Manuale Aura*	1
5	Junta Eva Pomo Aura • *Aura Knob Eva Gasket* *Joint Eva poignée Aura • Guarnizione Eva Maniglia Aura*	2
6	Tuerca Din 985 M-5 • *Nut Din 985 M-5* *Écrou Din 985 M-5 • Dado Din 985 M-5*	1
7	Muelle Pomo Aura • *Aura Knob Spring* *Ressort poignée Aura • Molla Maniglia Aura*	2
8	M5x25 din 7984 • *M5x25 din 7984* *M5x25 din 7984 • M5x25 din 7984*	1
9	Tornillo M6x12 DIN7984 • *M6x12 DIN7984 Screw* *Vis M6x12 DIN7984 • Viti M6x12 DIN7984*	2
10	Bulón Fijación Cable • *Cable Fixing Bolt* *Boulon de fixation câble • Bullone Fissaggio Cavo*	1
11	Tornillo M3x5 Din-7985 • *M3x5 Din-7985 Screw* *Vis M3x5 Din-7985 • Vite M3x5 Din-7985*	1

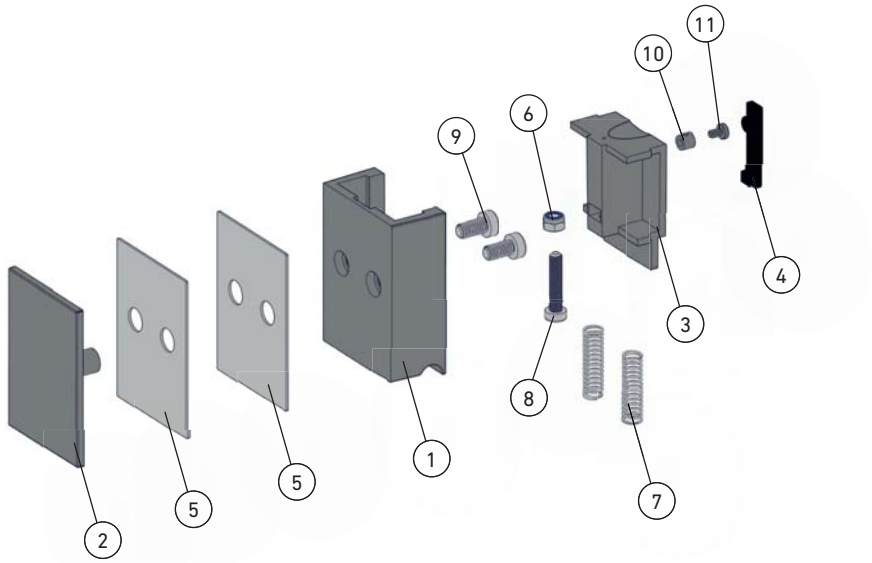

E **Paso 1.** **Colocar soporte pinza cierre superior en perfil superior.**

GB *Step 1.* *Place top locking clamp support on top profile.*

F *1.* *Montez le support pince de fermeture supérieure sur le profilé supérieur.*

I *Fase 1.* *Inserire il supporto della clip di bloccaggio superiore sul profilo superiore.*

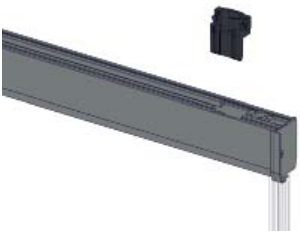

E **Paso 2.** **Introducir la (3) tapa pomo apertura cierre superior en el taladro de Ø12mm que debe disponer el vidrio templado e introducir el (2) pomo apertura cierre superior posterior.**

GB *Step 2.* *Insert the top opening/closing knob cover (3) into the Ø12mm drill hole in the tempered glass and insert the rear top opening/closing knob (2)*

F *2.* *Insérez le (3) cache de la poignée d'ouverture et fermeture supérieure dans le trou de Ø12 mm du verre trempé et insérez la (2) poignée d'ouverture et fermeture supérieure arrière.*

I *Fase 2.* *Inserire la (3) chiusura della maniglia di apertura e chiusura superiore nel foro Ø12 mm del vetro temperato e inserire la (2) maniglia di apertura e chiusura superiore posteriore.*

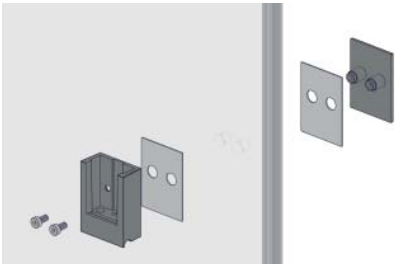

E **Paso 3.** **Premontar el (5) pulsador pomo apertura cierre superior introduciendo el cable por el taladro que dispone el pulsador. Introducir el (10) bulón fijación cable inox. en el otro extremo del cable, dejando el bulón sin fijar para posicionarlo dejando el cable con tensión.**

GB *Step 3.* *Pre-assemble the top lock opening/closing knob (5) by inserting the cable through the hole provided in the push button. Insert the stainless steel cable fixing bolt (10) into the other end of the cable, leaving the bolt unsecured to position it, leaving the cable under tension.*

F *3.* *Préassemblez le (5) bouton-poussoir de la poignée d'ouverture et fermeture supérieure en insérant le câble dans le trou prévu à cet effet dans le bouton. Insérez le (10) boulon de fixation du câble en acier inoxydable à l'autre extrémité du câble, en laissant le boulon desserré afin de le positionner et de laisser le câble sous tension.*

I *Fase 3.* *Pre-assemblare il (5) pulsante della maniglia di apertura e chiusura superiore inserendo il cavo attraverso l'apposito foro nel pomello. Inserire il bullone di fissaggio del cavo (10) in acciaio inox nell'altra estremità del cavo, lasciando il bullone non fissato per posizionarlo in modo da lasciare il cavo in tensione.*

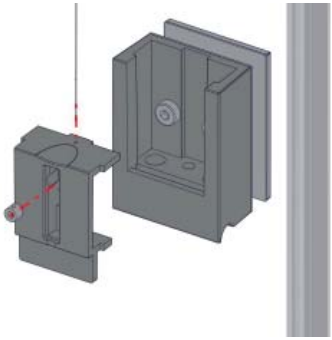

E Paso 4. Colocar la tuerca en la ranura del pulsador.

GB *Step 4. Place the nut in the groove of the push button.*

F *4. Placez l'écrou dans la rainure du bouton-poussoir.*

I *Fase 4. Inserire il dado nella scanalatura del pulsante.*

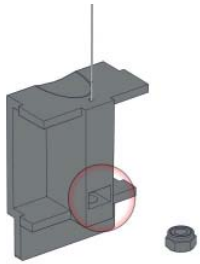

09.d Montaje pomo apertura • *Opening knob assembly*
Assemblage de la poignée • Montaggio maniglia di apertura

E Paso 1. Remachar extremo del cable Ø1mm e introducirlo en el taladro de la pinza cierre superior, posteriormente pasar el cable por el alojamiento del perfil hoja cristal.

GB *Step 1. Rivet the end of the Ø1mm cable and insert it into the hole of the top locking clamp, then pass the cable through the housing of the glass leaf profile.*

F *1. Rivetez l'extrémité du câble de Ø1 mm et insérez-la dans le trou du clip de fermeture supérieur, puis faites passer le câble dans le boîtier du profilé du vantail vitré.*

I *Fase 1. Rivettare l'estremità del cavo Ø1mm e inserirlo nel foro della clip di bloccaggio superiore, quindi far passare il cavo attraverso l'alloggiamento del profilo della lastra di vetro.*

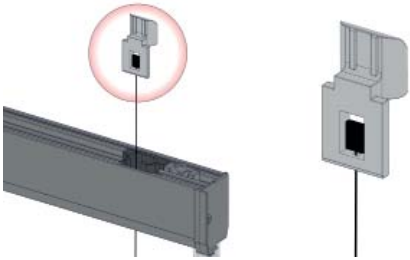

E Paso 2. Una vez pasado el cable, premontar el muelle cierre superior y la pinza cierre superior en el soporte pinza cierre superior.

GB *Step 2. Once the cable has passed through, pre-assemble the top closing spring and the top locking clamp on the top locking clamp support.*

F *2. Une fois le câble passé, préassemblez le ressort de fermeture supérieur et le clip de fermeture supérieur sur le support du clip de fermeture supérieur.*

I *Fase 2. Una volta fatto passare il cavo, premontare la molla di bloccaggio superiore e la clip di bloccaggio superiore sul supporto della clip di bloccaggio superiore.*

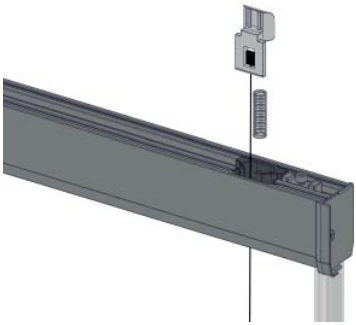

NOTA: Comprobar la apertura del cierre superior.

NOTE: Check the opening of the top seal.

REMARQUE : Vérifiez l'ouverture du verrouillage supérieur.

NOTA: Controllare l'apertura della chiusura superiore.

E Paso 3. Colocar los muelles en la posición correcta, colocar encima el pulsador premontado y atornillar por la parte inferior hasta que el cable quede lo suficientemente tensado. Para asegurar la correcta tensión del cable, asegurarse de que el pestillo superior queda enrasado con el perfil superior.

GB *Step 3. Place the springs in the correct position, place the pre-assembled push button on top and screw on the bottom part until the cable is sufficiently tensioned. To ensure correct cable tension, make sure that the top latch is flush with the top profile.*

F *3. Placez les ressorts dans la bonne position, placez le bouton-poussoir préassemblé par-dessus et vissez la partie inférieure jusqu'à ce que le câble soit suffisamment tendu. Pour assurer une tension correcte du câble, veillez à ce que le loquet supérieur soit au même niveau que le profilé supérieur.*

I *Fase 3. Collocare le molle nella posizione corretta, posizionare il pulsante preassemblato sulla parte superiore e avvitare la parte inferiore fino a quando il cavo non è sufficientemente teso. Per garantire la corretta tensione del cavo, accertarsi che la chiusura superiore sia a filo con il profilo superiore.*

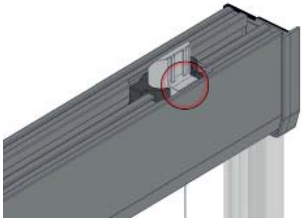

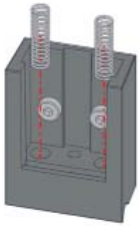

NOTA: Asegurarse que al fijar el (8) tornillo M6x20 Din-7991 el pomo apertura superior queda totalmente vertical.

NOTE: Make sure that when fixing the M6x20 Din-7991 screw (8) the top opening knob is completely vertical.

REMARQUE : Veillez à ce que, lors de la fixation de la (8) vis M6x20 Din-7991, la poignée d'ouverture supérieure soit complètement verticale.

NOTA: Assicurarsi che quando si fissano le (8) viti M6x20 Din-7991 la maniglia di apertura superiore sia completamente verticale.

E Paso 4. Una vez tensado, fijar el (10) bulón fijación cable inox. dejando el cable con tensión en la posición inicial del pulsador.

GB *Step 4. Once tensioned, fix the stainless steel cable fixing bolt (10), leaving the cable under tension in the initial position of the push button.*

F *4. Une fois tendu, fixez le (10) boulon de fixation du câble en acier inoxydable, en laissant le câble sous tension dans la position initiale du bouton-poussoir.*

I *Fase 4. Una volta teso, fissare il bullone di fissaggio del cavo in acciaio inox (10), lasciando il cavo in tensione nella posizione iniziale del pulsante.*

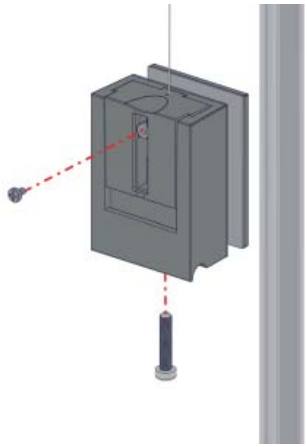

E Paso 5. Una vez comprobado, insertar el (4) embellecedor pomo apertura cierre superior en el (1) pomo apertura cierre superior frontal mediante clipaje.

GB *Step 5. Once checked, insert the (4) top opening/closing knob trim into the front top opening/closing opening knob (1) by clipping.*

F *5. Une fois vérifié, clipsez le (4) cache de la poignée d'ouverture et fermeture supérieure sur la (1) poignée d'ouverture et fermeture supérieure avant.*

I *Fase 5. Una volta controllato, inserire il rivestimento della maniglia di apertura superiore (4) sulla maniglia di sblocco superiore anteriore (1) agganciandolo.*

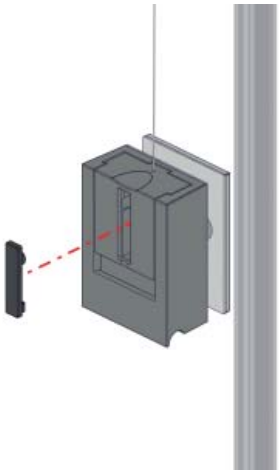

E Paso 6. Comprobar el correcto funcionamiento del pomo apertura superior.

GB *Step 6. Check the top opening knob is working properly.*

F *6. Vérifiez que la poignée d'ouverture supérieure fonctionne correctement.*

I *Fase 6. Controllare che la maniglia di apertura superiore funzioni correttamente.*

09.e Montaje pomo doble apertura • *Double opening knob assembly*
Assemblage de la poigné double ouverture • Montaggio maniglia a doppia apertura

Nº	Componente • *Component • Composant • Componente*	Uds
1	Pinza cierre superior pomo doble • *Double knob top locking clamp* *Clip de verrouillage supérieur poignée double • Clip di bloccaggio superiore maniglia doppia*	1
2	Soporte pinza cierre superior pomo doble • *Double knob top locking clamp support* *Support clip de verrouillage supérieur poignée double • Supporto della clip di bloccaggio superiore maniglia doppia*	1
3	Casquillo • *Sleeve • Douille • Boccola*	2
4	Tapa pomo apertura cierre superior • *Top opening/closing knob cover* *Cache poignée d'ouverture et fermeture supérieure • Chiusura della maniglia di apertura e chiusura superiore*	2
5	Embellecedor pomo cierre superior • *Top locking knob trim* *Enjoliveur poignée de fermeture supérieure • Rivestimento della maniglia di chiusura superiore*	2
6	Pulsador pomo apertura cierre superior • *Top opening/closing knob push button* *Bouton-poussoir poignée d'ouverture et fermeture supérieure • Pulsante maniglia di apertura e chiusura superiore*	2
7	Arandela EVA Ø45x1mm • *EVA Washer Ø45x1mm* *Rondelle EVA Ø45x1mm • Rondella EVA Ø45x1mm*	4
8	Terminal empalme doble 2mm • *Double splice terminal 2mm* *Raccord double 2 mm • Terminale giuntura doppia 2 mm*	2
9	Tornillo M6x14 DIN7991 INOX • *M6x14 DIN7991 STAINLESS STEEL screw* *Vis M6x14 DIN7991 INOX • Vite M6x14 DIN7991 INOX*	2
10	Tornillo Ø2,9x9,5 DIN 7982 INOX • *Ø2.9X9.5 DIN 7982 STAINLESS STEEL screw* *Vis Ø2,9x9,5 DIN 7982 INOX • Vite Ø2,9x9,5 DIN 7982 INOX*	4
11	Bulón fijación cable inox • *Stainless steel cable fixing bolt* *Boulon de fixation du câble en inox • Bullone di fissaggio cavo acciaio inox*	2
12	Muelle Cierre Superior • *Top Closing Spring* *Ressort fermeture supérieure • Molla chiusura superiore*	1
13	Muelle pomo • *Knob spring* *Ressort poignée • Molla maniglia*	4

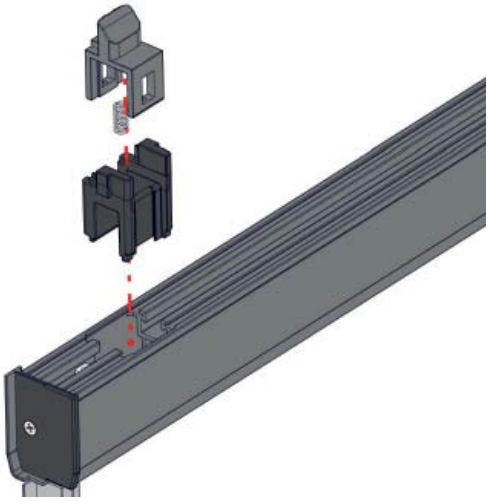

E Paso 1. Colocar los perfiles embellecedores hoja superior e inferior.

GB *Step 1. Place the top and bottom leaf trim profiles.*

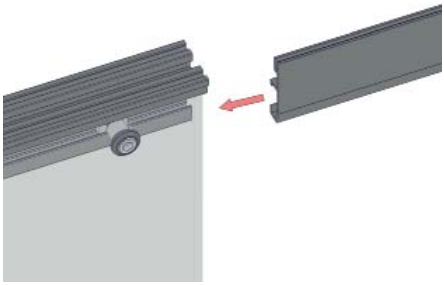

I *Fase 1. Placez les profilés enjoliveurs des vantaux supérieur et inférieur.*

F *1. Montare i profili decorativi dell'anta superiore e inferiore.*

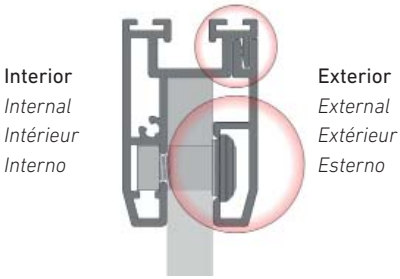

E Paso 2. Para montar el pomo doble apertura superior, repetir pasos 4-6 con las piezas del pomo doble y con los 2 cables. (remachar ambos cables e introducirlos en el taladro de la pinza cierre superior, uno a cada lado).

GB *Step 2. To install the top opening double knob, repeat steps 4-6 with the double knob parts and the 2 cables. (rivet both wires together and insert them in the hole of the top locking clamp, one on each side).*

F *2. Pour assembler la poignée double de l'ouverture supérieure, répétez les étapes 4 à 6 avec les pièces de la poignée double et les 2 câbles. (rivetez les deux câbles et insérez-les dans le trou du clip de verrouillage supérieur, un de chaque côté).*

I *Fase 2. Per assemblare la maniglia a doppia apertura superiore, ripetere i passaggi 4-6 con le parti della maniglia a doppia apertura e i 2 cavi. (rivettare entrambi i cavi e inserirli nel foro della clip di bloccaggio superiore, uno per lato).*

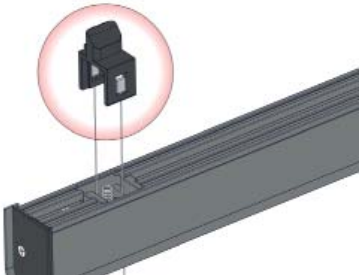

NOTA: Se debe mecanizar el perfil embellecedor hoja pág. 72 del anexo.

NOTE: The leaf trim profile must be machined page 72 of the annex.

REMARQUE : Le profilé enjoliveur du vantail doit être usiné, voir p. 72 de l'annexe.

NOTA: Il profilo decorativo dell'anta deve essere lavorato come indicato a pag. 72 dell'allegato.

E Paso 3. Comprobar el correcto funcionamiento del pomo doble apertura superior.

GB *Step 3. Check the double top opening knob is operating properly.*

F *3. Vérifiez que la poignée double d'ouverture supérieure fonctionne correctement.*

I *Fase 3. Verificare il corretto funzionamento della maniglia a doppia apertura superiore.*

E Paso 4. Introducir los casquillos con roscado interno en el taladro de Ø12mm que debe disponer el vidrio templado y colocar las juntas y los pomos a ambos lados del cristal mediante los tornillos de M6x8.

GB *Step 4. Insert the internally threaded sockets into the Ø12mm hole to be drilled in the tempered glass and fit the gaskets and knobs on both sides of the glass using the M6x8 screws.*

F *4. Insérez les douilles à filetage interne dans le trou de Ø12 mm du verre trempé et placez les joints et les poignées des deux côtés du verre à l'aide des vis M6x8.*

I *Fase 4. Inserire le boccole con filettatura interna nel foro da Ø12 mm del vetro temperato e montare le guarnizioni e le maniglie su entrambi i lati del vetro utilizzando le viti M6x8.*

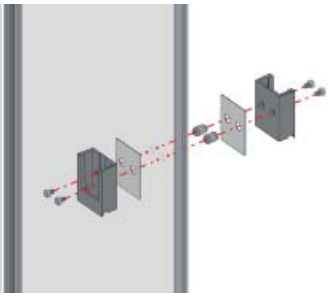

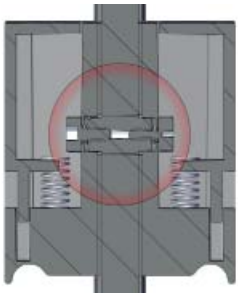

E Paso 5. Repetir pasos 8-13 en los 2 pomos y comprobar el correcto funcionamiento.

GB *Step 5. Repeat steps 8-13 on the 2 knobs and check for correct operation.*

F *5. Répétez les étapes 8-13 sur les 2 poignées et vérifiez leur bon fonctionnement.*

I *Fase 5. Ripetere i passaggi 8-13 sulle 2 maniglie e verificare il corretto funzionamento.*

NOTA: El perfil embellecedor debe quedar siempre situado al exterior del cerramiento.

NOTE: The trim profile must always be located on the outside of the enclosure.

REMARQUE : Le profilé enjoliveur doit toujours être situé à l'extérieur.

NOTA: Il profilo decorativo deve sempre trovarsi all'esterno del serramento.

E Paso 6. Introducir el felpudo en el perfil hoja cristal inferior.

GB *Step 6. Insert the mat into the bottom glass sheet profile.*

F *6. Insérez le joint brosse dans le profilé inférieur du vantail en verre.*

I *Fase 6. Inserire lo spazzolino nel profilo inferiore dell'anta di vetro.*

NOTA: Añadir pegamento instantáneo en los extremos.

NOTE: Add fast-setting glue to the ends.

Remarque : ajouter de la colle instantanée aux extrémités.

NOTA: aggiungere colla istantanea agli estremi.

E Paso 7. Introducir y fijar el soporte superior 1ª hoja, soporte inferior fijo, embellecedor abertura superior y tapa abertura marco inferior sobrepuesto en el perfil hoja cristal según plano de "montaje paneles" del anexo.

GB *Step 7. Insert and fix the top support 1st leaf, fixed bottom support, top opening trim and bottom frame opening cover to the glass leaf profile according to the "panel assembly" drawing in the annex.*

F *7. Insérez et fixez le support supérieur du 1er vantail, le support inférieur fixe, l'enjoliveur de l'ouverture supérieure et le cache de l'ouverture du cadre inférieur superposé sur le profilé du vantail vitré selon le plan d'« assemblage des panneaux » en annexe.*

I *Fase 7. Inserire e fissare il supporto superiore 1a anta, il supporto inferiore fisso, il decorativo dell'apertura superiore e la chiusura dell'apertura del telaio inferiore sovrapposto sul profilo dell'anta in vetro, secondo il disegno "Montaggio del pannello" riportato nell'allegato.*

Ver ejemplo anterior de panel hoja fija con apertura del cerramiento a izqda.

See example above of a fixed panel with the enclosure opening to the left.

Voir l'exemple ci-dessus d'un panneau à vantail fixe avec ouverture vers la gauche.

Vedere l'esempio precedente di un'anta fissa con apertura del serramento a sinistra.

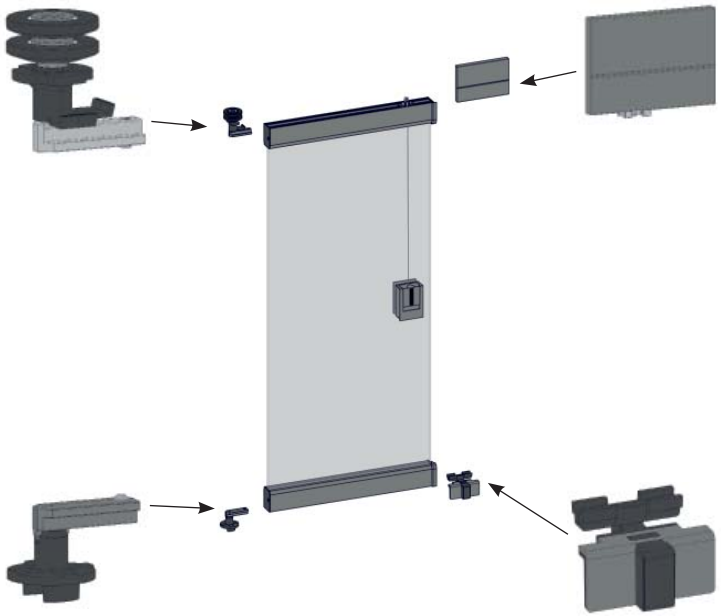

Fijación prisionero M6
Fastening grub screw M6
Vis sans tête de fixation M6
Fissaggio inserto filettato M6

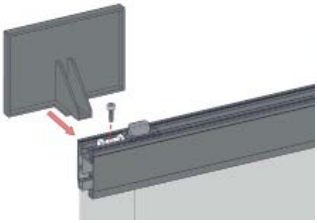

Opción 1 • *Option 1*
Option 1 • Opzione 1

Opción 2 • *Option 2*
Option 2 • Opzione 2

Fijación tornillo M4 • *Fastening screw M4*
Vis de fixation M4 • Fissaggio vite M4

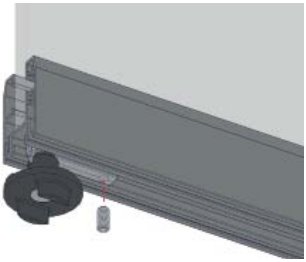

Fijación prisionero M6
Fastening grub screw M6
Vis sans tête de fixation M6
Fissaggio inserto filettato M6

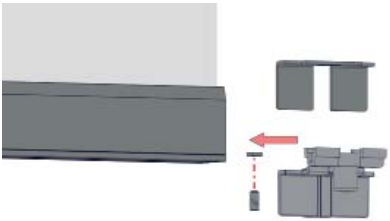

Fijación prisionero M4
Fastening grub screw M4
Vis sans tête de fixation M4
Fissaggio inserto filettato M4

NOTA: Insertar fijador de roscas en los soportes superior/inferior para prevenir el aflojamiento de los prisioneros.

NOTE: Insert threadlocker in the top/bottom brackets to prevent loosening of the grub screws.

REMARQUE : Insérez du frein-filet dans les supports supérieurs/inférieurs pour éviter que les vis sans tête ne se desserrent.

NOTA: Inserire del frenafiletti nei supporti superiori/inferiori per evitare l'allentamento degli inserti filettati.

E **Paso 8.** **Fijar las tapas perfil hoja. (Opción 1 / Opción 2)**

GB *Step 8.* *Fasten the leaf profile covers. (Option 1 / Option 2)*

F *8.* *Fixez les caches du profilé du vantail. (Option 1 / Option 2)*

I *Fase 8.* *Fissare le chiusure dei profili dell'anta. (Opzione 1 / Opzione 2)*

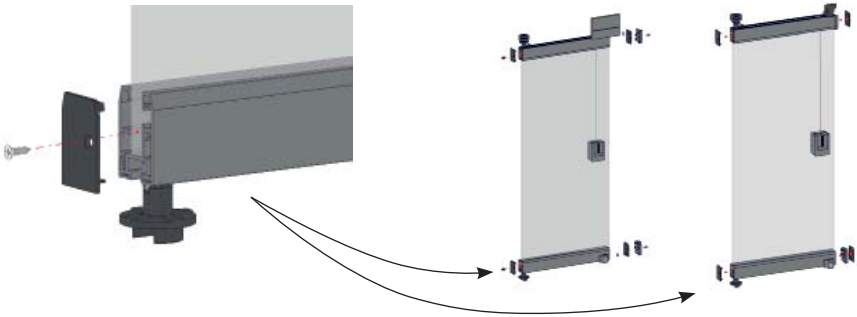

E **Paso 9.** **Recortar los extremos del perfil junta portafuelle, fijar el perfil al vidrio templado según el lado de apertura e insertar el fuelle extremo hoja.**

GB *Step 9.* *Trim the ends of the bellows seal profile, fix the profile to the tempered glass depending on the opening side and insert the leaf end bellows.*

F *9.* *Coupez les extrémités du profilé du joint du porte-soufflet, fixez le profilé sur le verre trempé en fonction du côté de l'ouverture et insérez le soufflet par l'extrémité du vantail.*

I *Fase 9.* *Tagliare le estremità del profilo guarnizione portasoffietto, fissare il profilo al vetro temperato in base al lato di apertura e inserire il soffietto all'estremità dell'anta.*

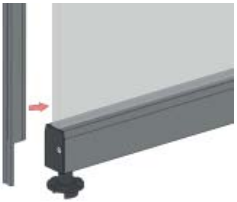

Añadir silicona en spray para facilitar la introducción del fuelle.
Add silicone spray to facilitate the insertion of the bellows.
Ajoutez du silicone en spray pour faciliter l'insertion du soufflet.
Aggiungere del silicone spray per facilitare l'inserimento del soffietto.

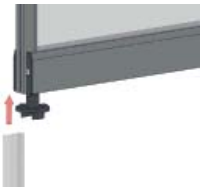

Añadir pegamento instantáneo para fijar el perfil a la tapa.
Add instant glue to fix the profile to the cover.
Ajoutez de la colle instantanée pour fixer le profilé sur le cache.
Aggiungere colla istantanea per fissare il profilo alla chiusura.

Detalle de la posición del fuelle respecto al cerramiento.
Detail of the position of the bellows with respect to the enclosure.
Détail de la position du soufflet par rapport à la paroi..
Dettaglio della posizione del soffietto rispetto al serramento.

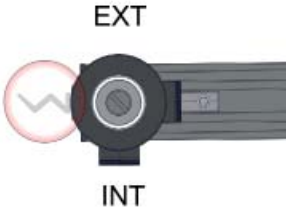

Nota: Se recomienda realizar este paso al final de la instalación del cerramiento.

Note: It is recommended to perform this step at the end of the installation of the enclosure.

Remarque : Il est recommandé d'effectuer cette étape à la fin de l'installation de la paroi.

Nota: Si raccomanda di realizzare questo passaggio alla fine dell'installazione del serramento.

09.f Panel hoja fija montado con apertura del cerramiento a la izquierda

Fixed leaf panel mounted with door opening on the left side
Panneau vantail fixe monté avec une ouverture à gauche
Pannello anta fissa montato con apertura del serramento a sinistra

Soporte superior 1ª hoja
Top support 1st leaf
Support supérieur 1er vantail
Supporto superiore 1a anta

Embellecedor apertura superior cierre superior: Opción 1 / Opción 2
Top opening top closing trim: Option 1 / Option 2
Enjoliveur de l'ouverture et fermeture supérieure : Option 1 / Option 2
Decorativo apertura superiore e chiusura superiore: Opzione 1 / Opzione 2

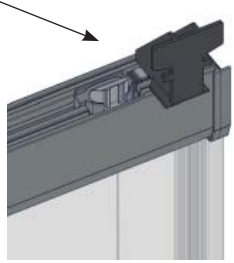

Junta portafuelle fuelle extremo
Bellows support seal end bellows
Joint porte-soufflet soufflet extrémité
Guarnizione portasoffietto soffietto esterno

Pomo apertura superior
Top opening knob
Poignée d'ouverture supérieure
Maniglia apertura superiore

Pestillo inferior hoja fija
Fixed leaf bottom latch
Loquet inférieur vantail fixe
Nottolino inferiore anta fissa

Soporte inferior fijo
Fixed bottom support
Support inférieur fixe
Supporto inferiore fisso

09.g **Montaje apertura exterior** • *Exterior opening assembly*
Assemblage ouverture extérieure • Montaggio apertura esterna

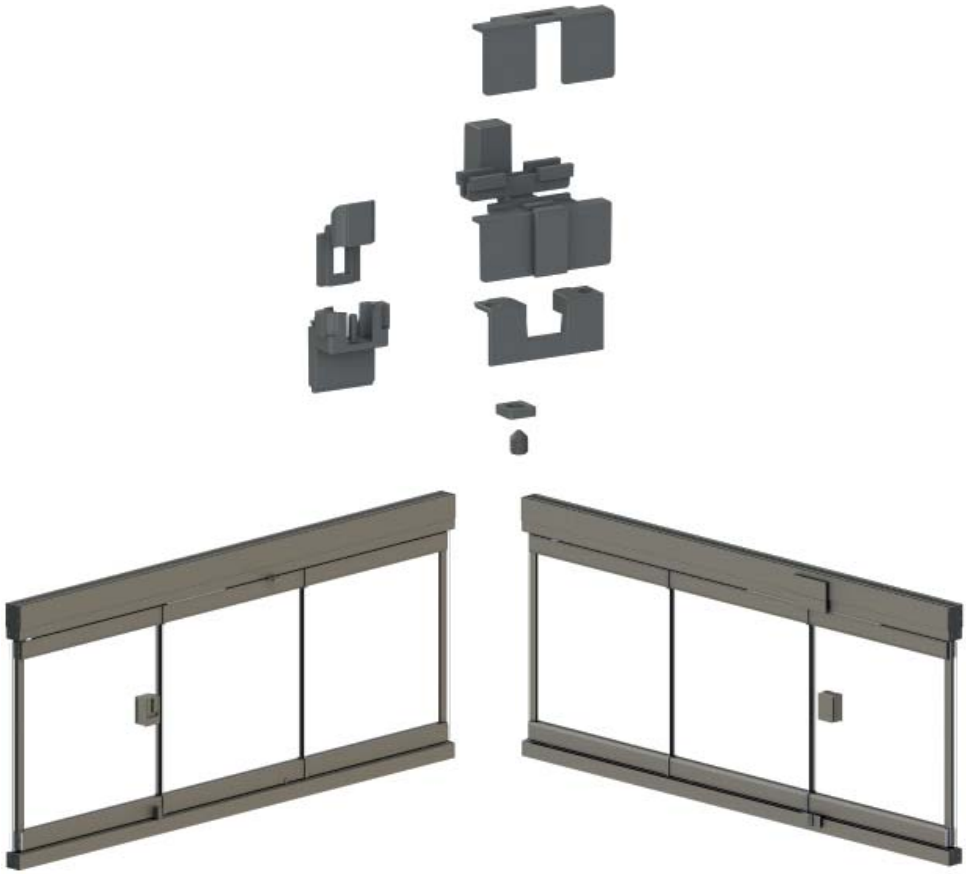

Apertura Exterior desde interior
Exterior Opening from the inside
Ouverture extérieure depuis l'intérieur
Apertura esterna dall'interno

Apertura Exterior desde el exterior
Exterior opening from the outside
Ouverture extérieure depuis l'extérieur
Apertura esterna dall'esterno

09.h Sección Cortina de Cristal Nuda con apertura Exterior

Nuda Glass Curtain Section with Exterior Opening
Section de rideau en verre Nuda avec ouverture extérieure
Sezione vetrata nuda con apertura esterna

Mecanizado de los perfiles: Se deben realizar los mismos mecanizados que la cortina crital Nuda con apertura interior, a excepción de la situación del siguiente mecanizado.

Machining of the profiles: The same machining must be performed as for the Nuda glass curtain with interior opening, except for the location of the next machining.

Usinage des profilés : Réalisez les mêmes usinages que pour le rideau en verre Nuda avec ouverture intérieure, sauf pour l'emplacement de l'usinage suivant.

Lavorazione dei profili: Eseguire la stessa lavorazione della vetrata Nuda con apertura interna, tranne che per il passaggio descritto di seguito.

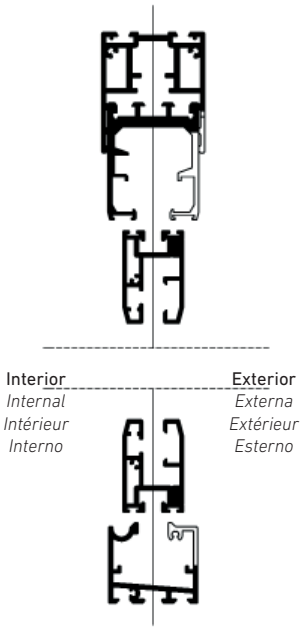

10 Montaje del panel de vidrio para la hoja deslizante

Mounting the glass panel for the sliding leaf
Assemblage du panneau de verre pour le vantail coulissant
Montaggio del pannello di vetro per l'anta scorrevole

Dimensiones y mecanizado de los vidrios templados según plano:

- Hoja 10mm: pág. 76 del anexo.
- Hoja 12mm: pág. 78 del anexo.

Dimensions and machining of tempered glass according to drawing:

- *Sheet 10mm: page 76 of the annex.*
- *Sheet 12mm: page 78 of the annex*

Dimensions et usinage du verre trempé selon le plan:

- *Vantail 10 mm : p. 76 de l'annexe.*
- *Vantail 12mm : p. 78 de l'annexe.*

Dimensioni e lavorazione del vetro temperato secondo disegno:

- *Lastra 10mm: pag. 76 dell'allegato.*
- *Lastra 12mm: pag. 78 dell'allegato.*

E Paso 1. Pegar cinta autoadhesiva 12x0,5mm de doble cara en la superficie señalada en el perfil hoja cristal superior e inferior para prefijar el vidrio templado.

GB *Step 1. Stick 12x0.5mm double-sided self-adhesive tape on the surface marked on the top and bottom glass leaf profile to pre-fix the tempered glass.*

F *1. Collez une bande autocollante double face de 12x0,5 mm sur la surface marquée du profilé du ventail vitré supérieur et inférieur pour fixer le verre trempé.*

I *Fase 1. Incollare il nastro biadesivo 12x0,5mm sulla superficie contrassegnata sui profili superiore e inferiore della lastra di vetro per fissare il vetro temperato.*

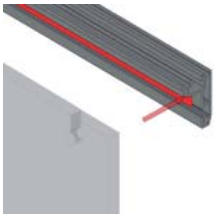

Colocar polímero en la zona señalada según las características técnicas ver pag. 81.

Place polymer in the indicated area according to the technical

Placez le polymère dans la zone indiquée conformément aux données techniques, voir p. 81.

Collocare il polimero nell'area indicata in base alle caratteristiche tecniche, vedi pag. 81.

NOTA: El vidrio templado no debe sobresalir del perfil hoja.

NOTE: The tempered glass must not protrude from the leaf profile.

REMARQUE : Le verre trempé ne doit pas dépasser le profilé du vantail.

NOTA: Il vetro temperato non deve sporgere oltre il profilo dell'anta.

E Paso 2. Fijar el vidrio templado mediante el conjunto fijación vidrio templado.

GB *Step 2. Fix the tempered glass using the tempered glass fixing kit.*

F *2. Fixez le verre trempé à l'aide du kit de fixation pour verre trempé.*

I *Fase 2. Fissare il vetro temprato utilizzando il kit di fissaggio per vetro temprato.*

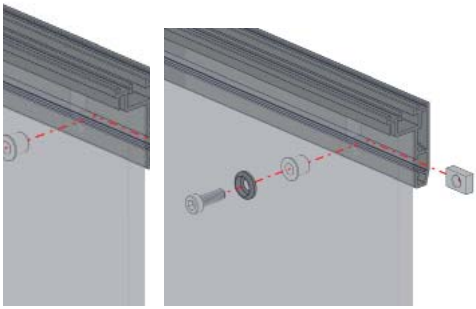

10.a Componentes para vidrio templado 10mm

Components for 10 mm tempered glass
Composants pour verre trempé 10 mm
Componenti per vetro temperato 10 mm

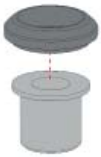

Soporte fijación vidrio templado 10 mm
Fixing bracket for 10 mm tempered glass
Support de fixation pour verre trempé 10 mm
Supporto di fissaggio per vetro temperato 10 mm

10.b Componentes para vidrio templado 12 mm

Components for 12 mm tempered glass
Composants pour verre trempé 12 mm
Componenti per vetro temperato 12 mm

Soporte fijación vidrio templado 12 mm
Fixing bracket for 12 mm tempered glass
Support de fixation pour verre trempé 12 mm
Supporto di fissaggio per vetro temperato 12 mm

E Paso 3. Colocar los perfiles embellecedores hoja superior e inferior.

GB *Step 3. Place the top and bottom leaf trim profiles.*

F *3. Placez les profilés enjoliveurs des vantaux supérieur et inférieur.*

I *Fase 3. Montare i profili decorativi dell'anta superiore e inferiore.*

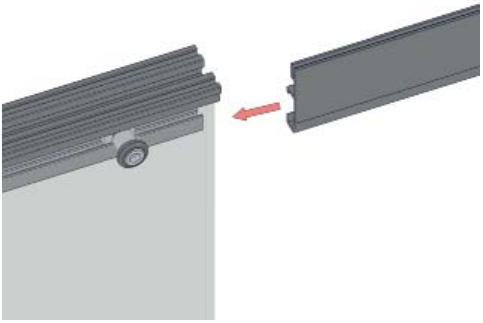

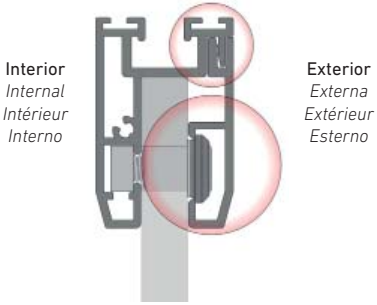

NOTA: El perfil embellecedor debe quedar siempre situado al exterior del cerramiento.

NOTE: The trim profile must always be located on the outside of the enclosure.

REMARQUE : Le profilé enjoliveur doit toujours être situé à l'extérieur.

NOTA: Il profilo decorativo deve sempre trovarsi all'esterno del serramento.

E Paso 4. Introducir el felpudo en el perfil hoja cristal inferior.

GB *Step 4. Insert the mat into the bottom glass sheet profile.*

F *4. Insérez le joint brosse dans le profilé inférieur du vantail en verre.*

I *Fase 4. Inserire lo spazzolino nel profilo inferiore dell'anta di vetro.*

NOTA: Añadir pegamento instantáneo en los extremos.

NOTE: Add instant glue to the ends.

REMARQUE : ajoutez de la colle instantanée aux extrémités.

NOTA: Aggiungere colla istantanea alle estremità.

E Paso 5. Introducir y fijar el soporte superior deslizante, soporte inferior giro, soporte inferior fijo y pivote inferior deslizante en el perfil hoja cristal según plano de "montaje paneles" del anexo.

GB *Step 5. Insert and fix the top sliding bracket, bottom pivot bracket, bottom fixed bracket and bottom sliding pivot in the glass leaf profile according to the "panel assembly" drawing in the annex.*

F *5. Insérez et fixez le support supérieur coulissant, le support inférieur pivotant, le support inférieur fixe et pivot inférieur coulissant sur le profilé du vantail vitré selon le plan d'« assemblage des panneaux » en annexe.*

I *Fase 5. Inserire e fissare il supporto scorrevole superiore, il supporto a perno inferiore, il supporto fisso inferiore e il cardine scorrevole inferiore al profilo della lastra di vetro secondo il disegno di "montaggio del pannello" riportato nell'allegato.*

Ver ejemplo anterior de panel hoja fija con apertura del cerramiento a izqda.

See example above of a fixed panel with the enclosure opening to the left.

Voir l'exemple ci-dessus d'un panneau à vantail fixe avec ouverture vers la gauche.

Vedere l'esempio precedente di un'anta fissa con apertura del serramento a sinistra.

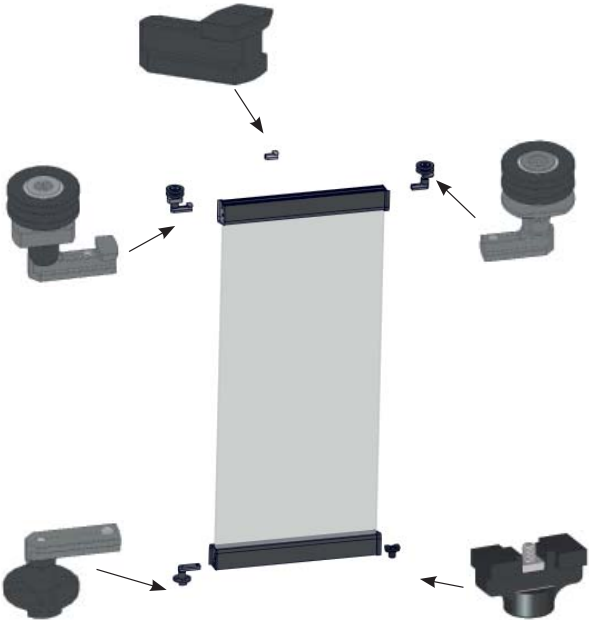

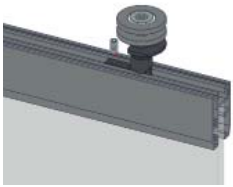

Fijación prisionero M6
Fastening grub screw M6
Vis sans tête de fixation M6
Fissaggio inserto filettato M6

Fijación prisionero M6
Fastening grub screw M6
Vis sans tête de fixation M6
Fissaggio inserto filettato M6

NOTA: Insertar fijador de roscas en los soportes superior/inferior para prevenir el aflojamiento de los prisioneros.

NOTE: Insert threadlocker in the top/bottom brackets to prevent loosening of the grub screws.

E Paso 6. Fijar las tapas perfil hoja.

GB *Step 6. Fasten the leaf profile covers.*

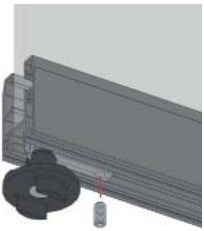

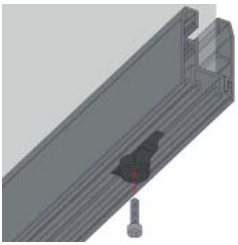

Fijación prisionero M6
Fastening grub screw M6
Vis sans tête de fixation M6
Fissaggio inserto filettato M6

Fijación prisionero M6
Fastening grub screw M6
Vis sans tête de fixation M6
Fissaggio inserto filettato M6

REMARQUE : Insérez du frein-filet dans les supports supérieurs/inférieurs pour éviter que les vis sans tête ne se desserrent.

NOTA: Inserire del frenafiletti nei supporti superiori/inferiori per evitare l'allentamento degli inserti filettati.

F *6. Fixez les caches du profilé du vantail.*

I *Fase 6. Fissare le chiusure dei profili dell'anta.*

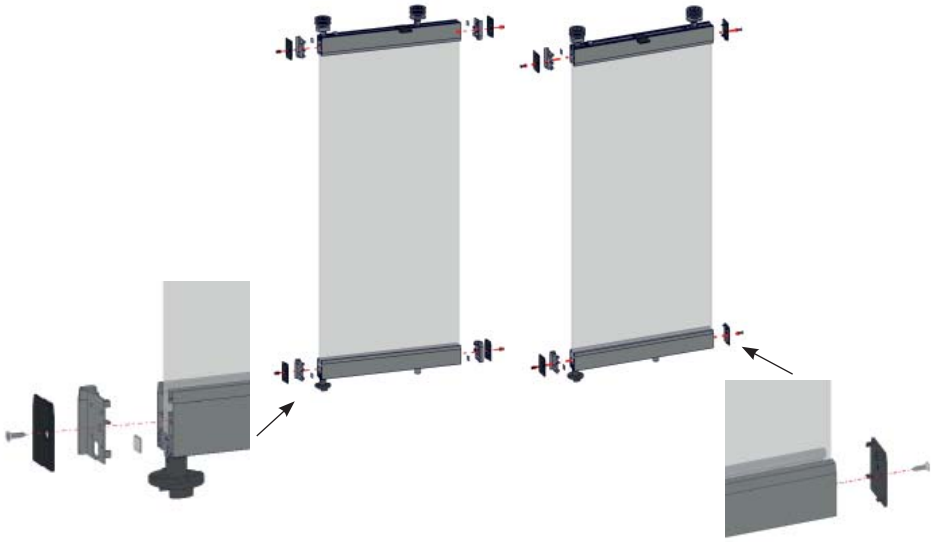

NOTA: Poner tapas lisas al final de la última hoja deslizante.

NOTE: Put smooth covers at the end of the last sliding leaf.

REMARQUE : Mettez des caches lisses à l'extrémité du dernier vantail coulissant.

NOTA: Inserire delle chiusure lisce all'estremità dell'ultima anta scorrevole.

E **Paso 7. Fijar la pinza sujeción hojas deslizantes en el perfil hoja superior.**

GB *Step 7. Fasten the sliding leaf clamp to the top leaf profile.*

F *7. Fixez le clip de fixation des vantaux coulissants au profilé du vantail supérieur.*

I *Fase 7. Fissare la clip di bloccaggio delle ante scorrevoli al profilo superiore dell'anta.*

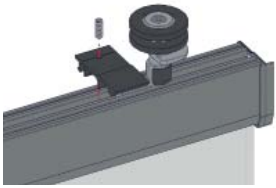

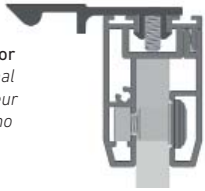

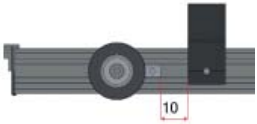

NOTA: La pinza debe quedar situada hacia el interior del cerramiento.

NOTE: The clamp should be located towards the inside of the enclosure.

REMARQUE : Le clip doit être positionné vers l'intérieur de la paroi.

NOTA: La clip deve essere posizionata verso l'interno del serramento.

E **Paso 8. Fijar el perfil junta PC entre hojas al vidrio templado según el lado de apertura.**

GB *Step 8. Fix the PC seal profile between the tempered glass leaves depending on the opening side*

F *8. Fixer le profilé du joint PC entre les vantaux en verre trempé en fonction du côté d'ouverture.*

I *Fase 8. Fissare il profilo di unione PC tra ante al vetro temperato in base al lato di apertura.*

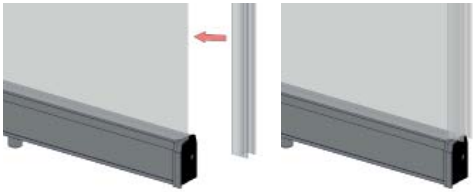

E Paso 9. Recortar los extremos del perfil junta portafuelle de la última hoja deslizante, fijar el perfil al vidrio templado según el lado de apertura e insertar el fuelle extremo hoja.

GB *Step 9. Trim the ends of the bellows seal profile of the last sliding leaf, fix the profile to the tempered glass depending on the opening side and insert the leaf end bellows.*

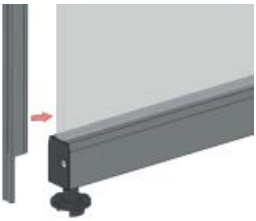

Añadir silicona en spray para facilitar la introducción del fuelle.
Add silicone spray to facilitate the insertion of the bellows.
Ajoutez du silicone en spray pour faciliter l'insertion du soufflet.
Aggiungere del silicone spray per facilitare l'inserimento del soffietto.

Nota: Se recomienda realizar este paso al final de la instalación del cerramiento.

Note: It is recommended to perform this step at the end of the installation of the enclosure.

F *9. Coupez les extrémités du profilé du joint du porte-soufflet du dernier vantail coulissant, fixez le profilé sur le verre trempé en fonction du côté de l'ouverture et insérez le soufflet par l'extrémité du vantail.*

I *Fase 9. Tagliare le estremità del profilo guarnizione portasoffietto dell'ultima anta scorrevole, fissare il profilo al vetro temperato in base al lato di apertura e inserire il soffietto all'estremità dell'anta.*

Añadir pegamento instantáneo para fijar el perfil a la tapa.
Add instant glue to fix the profile to the cover.
Ajoutez de la colle instantanée pour fixer le profilé sur le cache.
Aggiungere colla istantanea per fissare il profilo alla chiusura.

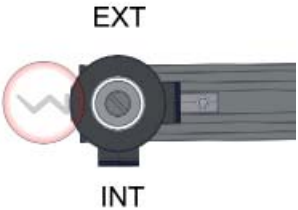

Detalle de la posición del fuelle respecto al cerramiento.
Detail of the position of the bellows with respect to the enclosure.
Détail de la position du soufflet par rapport à la paroi.
Dettaglio della posizione del soffietto rispetto al serramento.

Remarque : Il est recommandé d'effectuer cette étape à la fin de l'installation de la paroi.

Nota: Si raccomanda di realizzare questo passaggio alla fine dell'installazione del serramento.

10.c Panel hoja fija montado con apertura del cerramiento a la izquierda

Fixed leaf panel mounted with door opening on the left side
Panneau vantail fixe monté avec une ouverture à gauche
Pannello anta fissa montato con apertura del serramento a sinistra

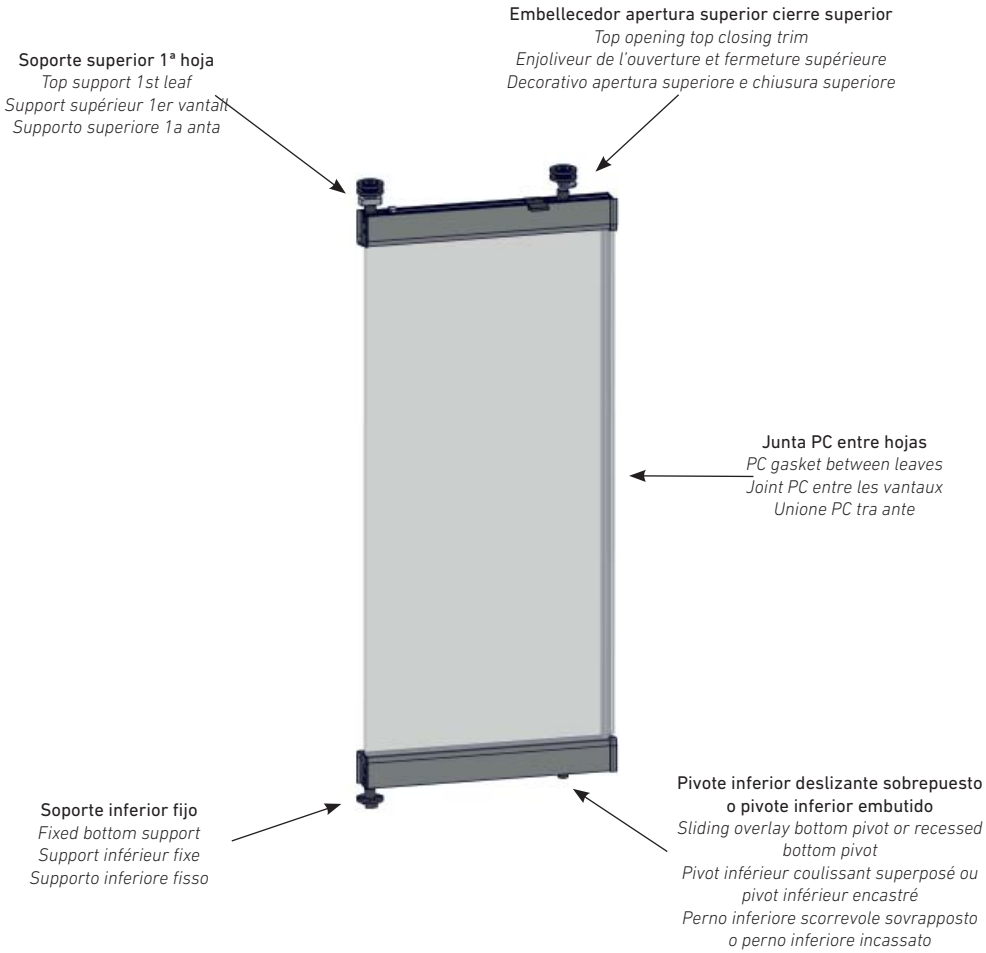

11 Marcos inferiores • *Bottom frames*
Cadres inférieurs • Telai inferiori

11.a Artículos para el marco inferior sobrepuesto
Items for overlapping bottom frame
Éléments du cadre inférieur superposé
Componenti per il telaio inferiore sovrapposto

Tapa apertura marco inferior sobrepuesto
Cover opening bottom frame overlay
Cache d'ouverture du cadre inférieur superposé
Chiusura dell'apertura del telaio inferiore sovrapposto

Pivote inferior hoja deslizante sobrepuesto
Sliding leaf bottom pivot on top of the sliding leaf
Pivot inférieur du vantail coulissant superposé
Perno inferiore dell'anta scorrevole sovrapposta

Tapa apertura marco inferior sobrepuesto
Cover opening bottom frame overlay
Cache d'ouverture du cadre inférieur superposé
Chiusura dell'apertura del telaio inferiore sovrapposto

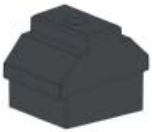

Tope marco inferior sobrepuesto
Overlapping bottom frame stop
Butée du cadre inférieur superposé
Fermo telaio inferiore sovrapposto

Tapa apertura marco inferior sobrepuesto
Cover opening bottom frame overlay
Cache d'ouverture du cadre inférieur superposé
Chiusura dell'apertura del telaio inferiore sovrapposto

Tapa apertura marco inferior sobrepuesto
Cover opening bottom frame overlay
Cache d'ouverture du cadre inférieur superposé
Chiusura dell'apertura del telaio inferiore sovrapposto

11.b Artículos para el marco inferior embutido

Items for the recessed bottom frame
Éléments du cadre inférieur encastré
Componenti per il telaio inferiore incassato

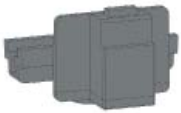

Cerrojillo inferior marco inferior embutido
Bottom latch bottom frame recessed
Verrou inférieur cadre inférieur encastré
Binario inferiore telaio inferiore incassato

Tapa apertura marco inferior embutido
Cover opening bottom frame recessed
Cache d'ouverture du cadre inférieur encastré
Chiusura apertura telaio inferiore incassato

Pivote inferior hoja embutida
Bottom pivot of recessed leaf
Pivot inférieur du vantail encastré
Perno inferiore anta incassata

Tapas abertura marco inferior embutido
Recessed bottom frame opening covers
Caches d'ouverture du cadre inférieur encastré
Chiusura apertura telaio inferiore incassato

12 Perfiles laterales • *Side profiles*
Profilés latéraux • Profili laterali

E **Paso 1.** **Cortar los perfiles laterales a partir del siguiente descuento.**

GB *Step 1.* *Cut the side profiles from the following reduction.*

F *1.* *Découpez les profilés latéraux à partir de la formule suivante.*

I *Fase 1.* *Tagliare i profili laterali dalle seguenti dimensioni.*

Longitud Perfi l Lateral "L" - "U" Nuda (L): L=Y-4mm
Side Profile Length "L" - "U" Nuda (L): L=Y-4mm
Longueur Profilé latéral « L » - « U » Nuda (L) : L = Y-4 mm
Lunghezza Profilo laterale "L" - "U" Nuda (L): L=Y-4mm

Perfil Lateral "L" Nuda
Side profile "L" Nuda
Profilé latéral « L » Nuda
Profilo laterale "L" Nuda

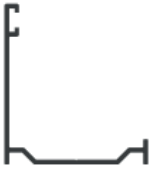

Perfil lado apertura
Opening side profile
Profilé latéral ouverture
Profilo laterale apertura

Perfil Lateral "U" Nuda
Side profile "U" Nuda
Profilé latéral « U » Nuda
Profilo laterale "U" Nuda

Perfil lado deslizante
Sliding side profile
Profilé latéral coulissant
Profilo lato scorrevole

E **Paso 2.** **Recortar los extremos del perfil lateral "U" Nuda.**

GB *Step 2.* *Trim the ends of the Nuda "U" side profile.*

F *2.* *Coupez les extrémités du profilé latéral « U » Nuda.*

I *Fase 2.* *Rifilare le estremità del profilo laterale a "U" Nuda.*

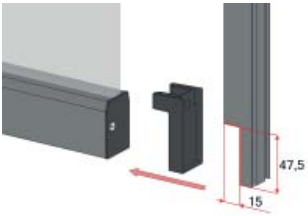

E **Paso 3.** **Introducir el felpudo con alma PVC en las ranuras de los perfiles laterales "L" - "U" Nuda.**

GB *Step 3.* *Insert the PVC core mat into the grooves of the "L" - "U" Nuda side profiles.*

F *3.* *Insérez le joint brosse avec tige en PVC dans les rainures des profilés latéraux « L » - « U » Nuda.*

I *Fase 3.* *Inserire lo spazzolino con l'interno in PVC nelle scanalature dei profili laterali "L" - "U" Nuda.*

E Paso 4. Fijar los perfiles laterales L—U al muro lateral.

GB *Step 4. Fasten side profiles L-U to the side wall.*

F *4. Fixez les profilés latéraux L-U au mur latéral.*

I *Fase 4. Fissare i profili laterali L--U alla parete laterale.*

Perfil Lateral "L" en el lado de la apertura
"L" side profile on the opening side
Profilé latéral « L » du côté de l'ouverture
Profilo laterale a "L" sul lato di apertura

Perfil lateral "L" en el lado deslizante
"L" side profile on sliding side
Profilé latéral « L » du côté coulissant
Profilo laterale a "L" sul lato scorrevole

Detalle perfil lateral "L"
Detail of side profile "L"
Détail du profilé latéral « L »
Particolare del profilo laterale "L"

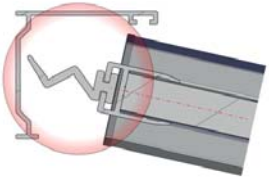

Permitir el giro libre de la hoja fija
Allowing free rotation of the fixed leaf
Permettre la rotation libre du vantail fixe
Consente all'anta fissa di ruotare liberamente

Exterior • *External*
Extérieur • Esterno

Detalle perfil lateral "U"
Detail of side "U" profile
Détail du profilé latéral « U »
Dettaglio del profilo laterale a "U"

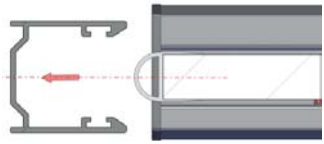

Interior • *Internal*
Intérieur • Interno

Cortina cristal Aura con perfiles laterales "L" - "U" Nuda.
Aura glass curtain with "L" - "U" Nuda side profiles
Rideau de verre Aura avec profilés latéraux « L » - « U » Nuda
Vetrata Aura con profili laterali "L" - "U" Nuda.

NOTA: Se recomienda utilizar el perfil PVC ángulo en el lado deslizante en caso de utilizar perfil lateral "U" Nuda.

NOTE: It is recommended to use the PVC angle profile on the sliding side when using the Nuda "U" side profile.

REMARQUE : Il est recommandé d'utiliser le profilé d'angle en PVC sur le côté coulissant lors de l'utilisation du profilé latéral « U » Nuda.

NOTA: Si consiglia di utilizzare il profilo angolare in PVC sul lato scorrevole quando si utilizza il profilo laterale "U" Nuda.

13 Doble apertura • *Double opening*
Double ouverture • Doppia apertura

Se debe realizar una segunda apertura en caso de que: Dr < (Lv / 2) + 50

- Dr = Distancia entre soportes Superior Rodamiento
- Lv = Ancho Hoja Vidrio

A second opening should be performed in case of: Dr < (Lg / 2) + 50

- *Dr = Distance between top bearing housings*
- *Lg = Glass Leaf Width*

Une deuxième ouverture doit être effectuée si : Dr < (Lv / 2) + 50

- *Dr = Distance entre les supports supérieurs roulement*
- *Lv = Largeur vantail vitré*

È necessario realizzare una seconda apertura quando: Dr < (Lv / 2) + 50

- *Dr = Distanza tra i supporti superiori cuscinetti*
- *Lv = Larghezza anta vetro*

Cuando la distancia entre rodamientos es menor que la longitud del vidrio entre (2+50mm) hay que hacer una 2ª salida.

When the distance between bearings is less than the length of the glass between (2+50mm) a 2nd outlet must be made.

Lorsque la distance entre les roulements est inférieure à la longueur du verre (2+50 mm), une 2e sortie doit être réalisée.

Quando la distanza tra i cuscinetti è inferiore alla lunghezza del vetro (2+50 mm), è necessario realizzare un secondo foro.

Perfil Compensador • *Compensator Profile*
Profilé compensateur • Profilo di compensazione

Perfil Marco Superior • *Top Frame Profile*
Profilé cadre supérieur • Profilo Telaio Superiore

Perfil Marco Inferior • *Bottom Frame Profile*
Profilé cadre inférieur • Profilo Telaio Inferiore

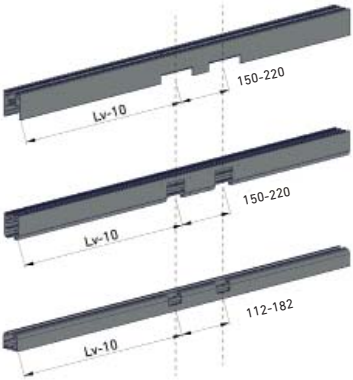

Nota: misma medida, para el Perfil Compensador Store

Note: same measurement for the Store Compensator Profile

Remarque : mêmes dimensions, pour le profilé compensateur Store

Nota: stessa dimensione, per il profilo di compensazione Store

Nota: misma medida, para el Perfil Marco Inferior Condensación.

Note: same measurement for the Condensation Bottom Frame Profile

Remarque : mêmes dimensions, pour le profilé cadre inférieur Condensation.

Nota: stessa misura, per il profilo del telaio inferiore condensa.

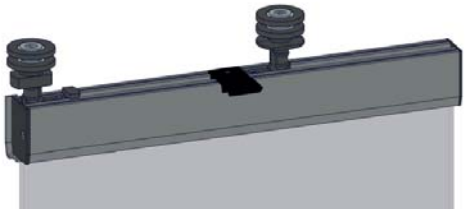

Perfil Marco Deslizante • *Sliding Frame Profile*
Sliding Frame Profile • Doppia apertura

Nota: Desplazar la posición del Soporte Superior Rodamiento a la segunda apertura (+150mm)

Note: Move the position of the top Bearing Support to the second opening (+150mm)

Remarque : Déplacez la position du support supérieur roulement vers la deuxième ouverture (+150 mm)

Nota: spostare la posizione del supporto del cuscinetto superiore alla seconda apertura (+150 mm)

14 Cortina de cristal en ángulo • *Angled glass curtain*
Rideau de verre angulaire • Tenda di vetro angolata

14.a Listado de descuentos • *List of reductions*
Liste des abréviations • Profilo di compensazione

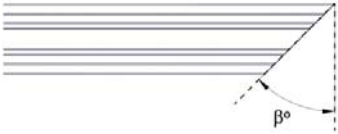

- LVA = Longitud Vidrio en ángulo
- LHA = Longitud Perfil Hoja en ángulo
- LMA = Longitud Perfil Marco Superior / Inferior en ángulo
- LCA = Longitud Perfil Compensador en ángulo
- Ángulo (α) = Ángulo de unión entre perfiles.
- Ángulo (β) = Ángulo de corte de perfiles.

- *LVA = Angled Glass Length*
- *LHA = Length of angled sheet profile*
- *LMA = Length of top/bottom frame profile at angle*
- *LCA = Length of angle compensator profile*
- *Angle (α) = Angle of union between profiles.*
- *Angle (β) = Profile cutting angle.*

- *LVA = Longueur du verre angulaire*
- *LHA = Longueur du profilé du vantail angulaire*
- *LMA = Longueur du profilé du cadre supérieur/inférieur angulaire*
- *LCA = Longueur du profilé compensateur angulaire*
- *Angle (α) = Angle d'union entre les profilés.*
- *Angle (β) = Angle de coupe des profilés.*

- *LVA = Lunghezza vetro angolare*
- *LHA = Lunghezza profilo anta angolare*
- *LMA = Lunghezza profilo telaio superiore / inferiore angolare*
- *LCA = Lunghezza profilo di compensazione angolare*
- *Angolo (α) = Angolo di collegamento tra profili.*
- *Angolo (β) = Angolo di taglio dei profili.*

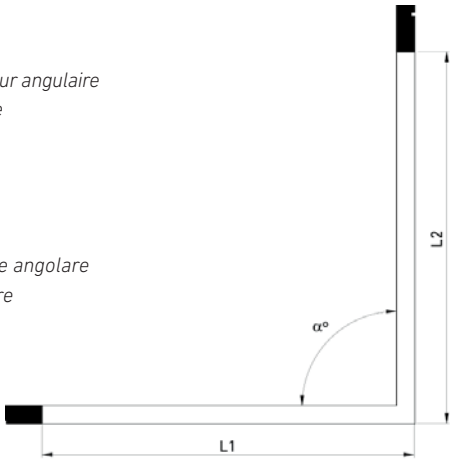

E **Paso 1.** **Insertar Reguladores Ángulo Nuda para facilitar la unión entre Perfiles Marco Superior Nuda y Perfiles Compensador Nuda.**

GB *Step 1. Insert Nuda Angle Adjusters to facilitate the join between Nuda Top Frame Profiles and Nuda Compensator Profiles.*

F *1. Insérez les régulateurs d'angle Nuda pour faciliter la connexion entre les profilés du cadre supérieur Nuda et les profilés compensateur Nuda.*

I *Fase 1. Inserire i regolatori angolari Nuda per facilitare il collegamento tra i profili del telaio superiore Nuda e i profili di compensazione Nuda.*

Regulador Ángulo Compensador Nuda
Nuda Angle Compensator Adjuster
Régulateur d'angle compensateur Nuda
Regolatore angolo di compensazione Nuda

Regulador Ángulo Marco Nuda
Nuda Frame Angle Adjuster
Régulateur d'angle du cadre Nuda
Regolatore angolo telaio Nuda

E **Paso 2.** **Insertar la Bisagra Superior y fijar con prisioneros.**

GB *Step 2. Insert the top Hinge and fasten it with screws.*

F *2. Insérez la charnière supérieure et fixez-la avec des vis sans tête.*

I *Fase 2. Inserire la cerniera superiore e fissarla con i grani filettati.*

E **Paso 3.** **Se deben mecanizar los taladros en el perfil.**

GB *Step 3. The holes must be machined in the profile*

F *3. Les trous doivent être usinés dans le profilé.*

I *Fase 3. Eseguire i fori nel profilo.*

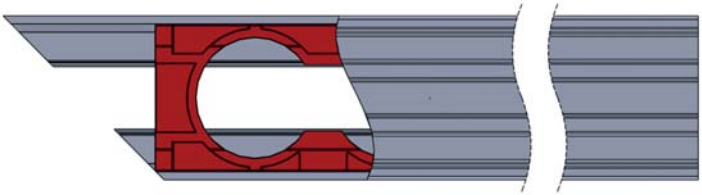

Posición de la bisagra en el perfil marco superior • *Position of the hinge on the top frame profile*
Position de la charnière sur le profilé du cadre supérieur • Posizione della cerniera sul profilo del telaio superiore

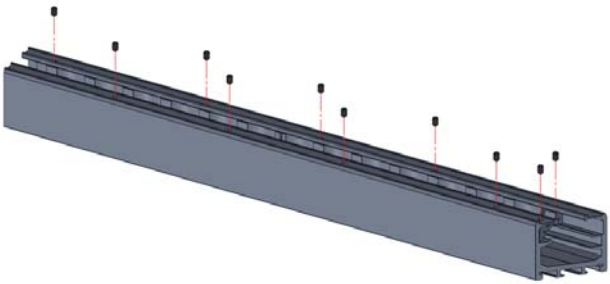

15 Posición taladros fijación Perfil Compensador a Techo en los ángulos

Position of holes for fastening Ceiling Compensator Profile at the corners
Position des trous de fixation du profilé compensateur de plafond dans les angles
Posizione dei fori di fissaggio per il profilo di compensazione a soffitto negli angoli

15.a Vista superior perfil marco superior • *Top view of top frame profile*

Vue de dessus du profilé du cadre supérieur • Vista superiore profilo telaio superiore

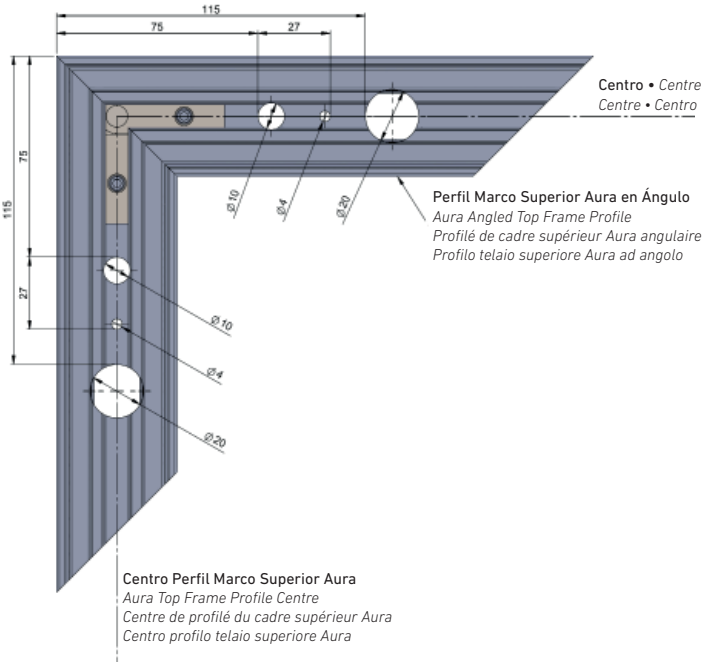

Nota: los reguladores Ángulo Nuda sólo se deben utilizar para unión de perfiles, no sirven de sujeción de los paneles.

Note: Nuda angle adjusters should only be used for joining profiles, they do not serve as panel fasteners.

Remarque : les régulateurs d'angle Nuda ne doivent être utilisés que pour raccorder les profilés, ils ne servent pas à soutenir les panneaux.

Nota: i regolatori angolari Nuda devono essere utilizzati solo per collegare i profili, non per fissare i pannelli.

15.b Vista inferior perfil compensador • *Bottom view compensator profile*
Vue du dessous du profilé compensateur • Vista dal basso profilo di compensazione

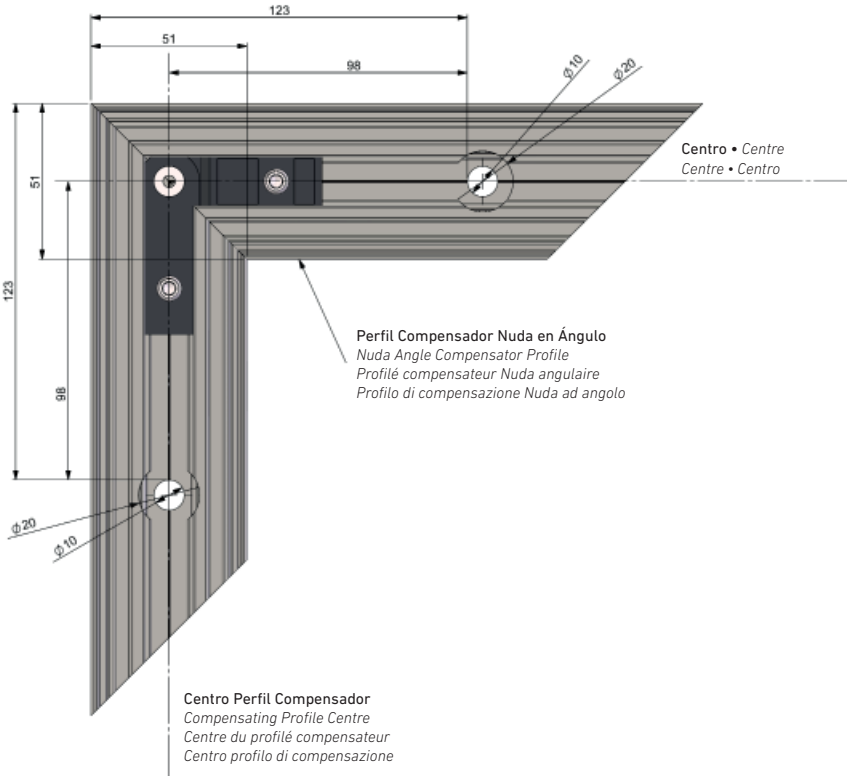

Nota: los reguladores Ángulo Nuda sólo se deben utilizar para unión de perfiles, no sirven de sujeción de los paneles.

Note: Nuda angle adjusters should only be used for joining profiles, they do not serve as panel fasteners.

Remarque : les régulateurs d'angle Nuda ne doivent être utilisés que pour raccorder les profilés, ils ne servent pas à soutenir les panneaux.

Nota: i regolatori angolari Nuda devono essere utilizzati solo per collegare i profili, non per fissare i pannelli.

16 Planos • *Drawings*
Plans • Disegni

16.a Mecanizado perfil compensador abertura superior
Machining of top opening compensator profile
Usinage du profilé compensateur ouverture supérieure
Lavorazione del profilo di compensazione apertura superiore

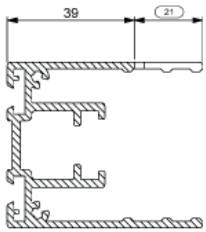

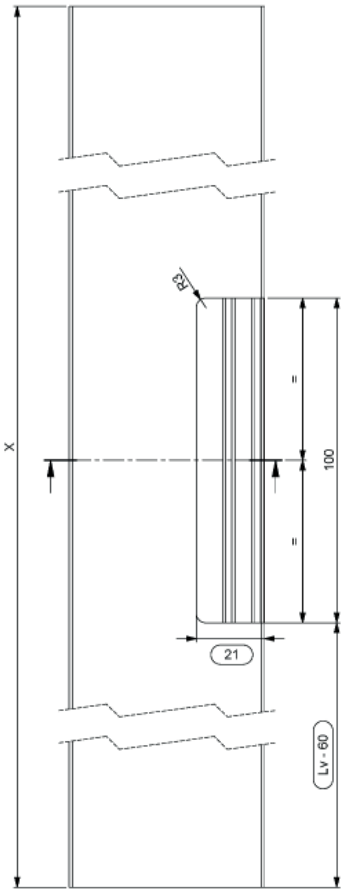

Troquelado para apertura a izquierda:

Giro Cortina para apertura a Derecha realizar troquelado desde el otro extremo.

Die-cut for opening to the left:

Turn Curtain to open to the Right, die-cutting from the other end.

Découpe pour une ouverture à gauche :

Rotation Rideau pour une ouverture à droite, découpez à partir de l'autre extrémité.

Fori per l'apertura a sinistra:

Giro Cortina per l'apertura a destra, eseguire i fori all'altra estremità.

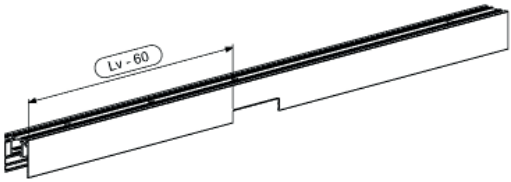

Lv: longitud vidrio

Lg: length glass

Lv : longueur du verre

Lv: Lunghezza vetro

16.b Mecanizado perfil compensador stor abertura superior

Machining of store compensating profile for top opening
Usinage du profilé compensateur store ouverture supérieure
Lavorazione profilo di compensazione stor apertura superiore

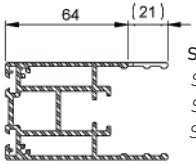

Sección A-A'
Section A-A'
Section A-A'
Sezione A-A'

Troquelado para apertura a izquierda:
Giro Cortina para apertura a Derecha realizar troquelado desde el otro extremo.

Die-cut for opening to the left:
Turn Curtain to open to the Right, die-cutting from the other end.

Découpe pour une ouverture à gauche :
Rotation Rideau pour une ouverture à droite, découpez à partir de l'autre extrémité.

Fori per l'apertura a sinistra:
Giro Cortina per l'apertura a destra, eseguire i fori all'altra estremità.

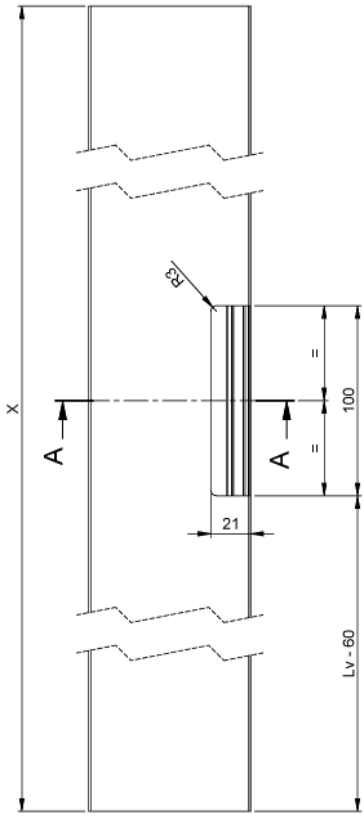

Nota: La altura del mecanizado a realizar depende de la medida máxima de regulación, 21mm es la medida máxima a realizar. En caso que la regulación deba ser superior a 10mm, esta medida debe ser inferior. Se puede aumentar la altura de regulación hasta 30mm utilizando un tornillo de mayor longitud (Tornillo M8x45 ISO-7380-FL).

Note: The height of the machining to be carried out depends on the maximum adjustment size, 21mm is the maximum size to be carried out. If the adjustment needs to be more than 10mm, this measurement must be less. The adjustment height can be increased up to 30mm by using a longer screw (Screw M8x45 ISO- 7380- FL).

Remarque : La hauteur de l'usinage à réaliser dépend de la dimension maximale de réglage, 21 mm étant la dimension maximale à réaliser. Si la régulation doit être supérieure à 10 mm, cette mesure doit être inférieure. La hauteur de réglage peut être augmentée jusqu'à 30 mm en utilisant une vis plus longue (Vis M8x45 ISO- 7380- FL).

Nota: L'altezza della lavorazione da eseguire dipende dalla dimensione massima di regolazione, con un massimo di 21mm. Se la regolazione deve essere superiore a 10 mm, questa misura deve essere inferiore. L'altezza di regolazione può essere aumentata fino a 30 mm utilizzando una vite più lunga (vite M8x45 ISO- 7380- FL).

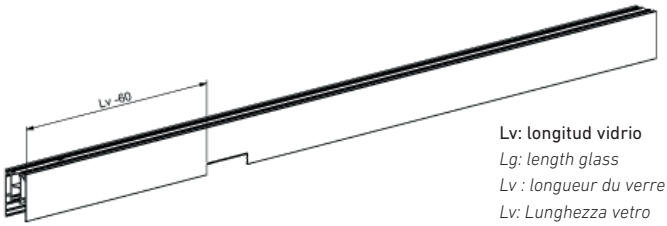

Lv: longitud vidrio
Lg: length glass
Lv : longueur du verre
Lv: Lunghezza vetro

16.c1 Mecanizado perfil compensador taladros sujeción a techo hasta 350 kg.

Machining of compensating profile for ceiling fastening holes up to 350 kg.
Usinage du profilé compensateur pour les trous de fixation au plafond jusqu'à 350 kg.
Lavorazione profilo di compensazione fori di fissaggio al soffitto fino a 350 kg.

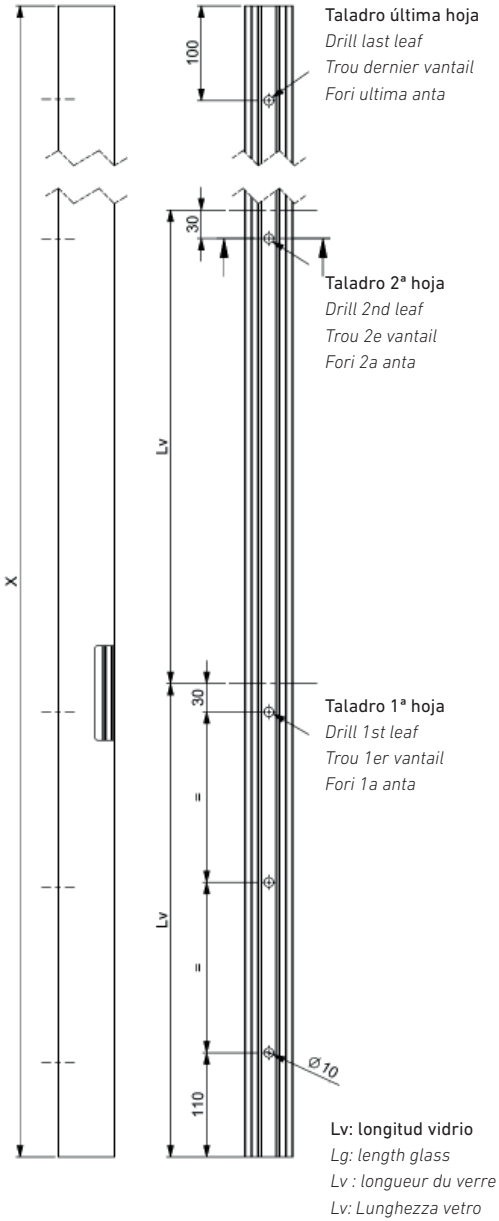

Troquelado para apertura a izquierda:
Giro Cortina para apertura a Derecha realizar troquelado desde el otro extremo.

Die-cut for opening to the left:
Turn Curtain to open to the Right, die-cutting from the other end.

Découpe pour une ouverture à gauche :
Rotation Rideau pour une ouverture à droite, découpez à partir de l'autre extrémité.

Fori per l'apertura a sinistra:
Giro Cortina per l'apertura a destra, eseguire i fori all'altra estremità.

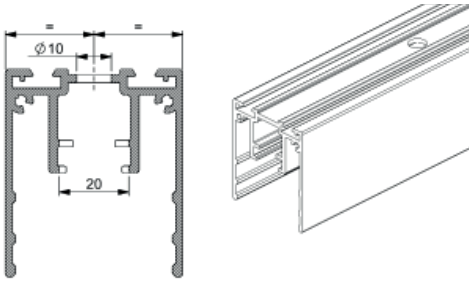

Nota: Se deben realizar tantos taladros como hojas tenga la cortina de Cristal más dos de refuerzo en el lado de apertura.

Note: As many holes must be drilled as there are leaves in the glass curtain plus two reinforcement holes on the opening side.

Remarque : Il faut réaliser autant de trous que le nombre de vantaux du rideau de verre, plus deux trous de renfort du côté de l'ouverture.

Nota: Praticare tanti fori quante sono le lastre della vetrata più due fori di rinforzo sul lato di apertura.

16.c2 Mecanizado perfil compensador taladros sujeción a techo, más de 350 Kg.

Machining of compensating profile for ceiling fastening holes, more than 350 Kg
Usinage du profilé compensateur pour les trous de fixation au plafond, plus de 350 kg.
Lavorazione del profilo di compensazione fori di fissaggio al soffitto, oltre 350 kg.

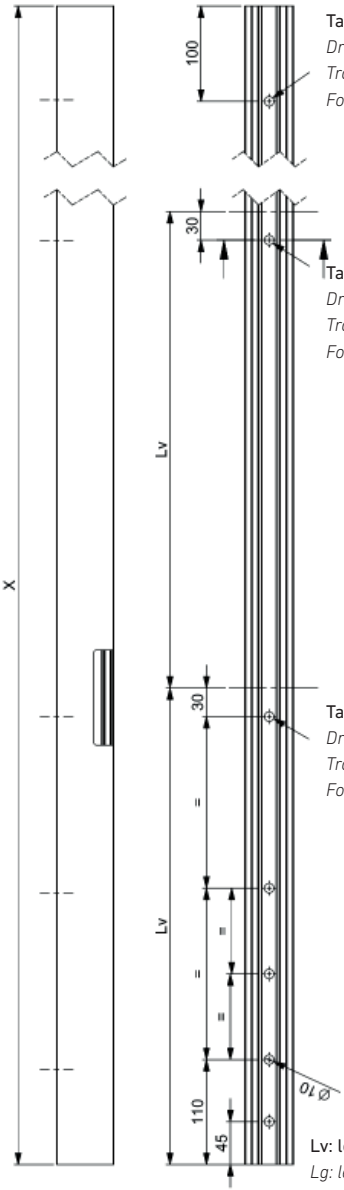

Taladro última hoja
Drill last leaf
Trou dernier vantail
Fori ultima anta

Taladro 2ª hoja
Drill 2nd leaf
Trou 2e vantail
Fori 2a anta

Taladro 1ª hoja
Drill 1st leaf
Trou 1er vantail
Fori 1a anta

Lv: longitud vidrio
Lg: length glass
Lv : longueur du verre
Lv: Lunghezza vetro

Troquelado para apertura a izquierda:
Giro Cortina para apertura a Derecha realizar troquelado desde el otro extremo.

Die-cut for opening to the left:
Turn Curtain to open to the Right, die-cutting from the other end.

Découpe pour une ouverture à gauche :
Rotation Rideau pour une ouverture à droite, découpez à partir de l'autre extrémité.

Fori per l'apertura a sinistra:
Giro Cortina per l'apertura a destra, eseguire i fori all'altra estremità.

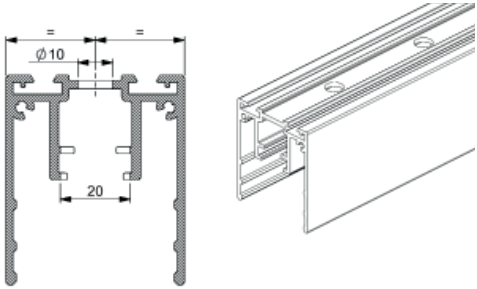

Sección A-A'
Section A-A'
Section A-A'
Sezione A-A'

Nota: Se deben realizar tantos taladros como hojas tenga la cortina de Cristal más dos de refuerzo en el lado de apertura.

Note: As many holes must be drilled as there are leaves in the glass curtain plus two reinforcement holes on the opening side.

Remarque : Il faut réaliser autant de trous que le nombre de vantaux du rideau de verre, plus deux trous de renfort du côté de l'ouverture.

Nota: Praticare tanti fori quante sono le lastre della vetrata più due fori di rinforzo sul lato di apertura.

16.d1 Mecanizado perfil compensador stor taladro sujeción a techo hasta 350 kg.

Machining of compensating profile with hole for ceiling fastening up to 350 kg.
Usinage du profilé compensateur store pour le trou de fixation au plafond jusqu'à 350 kg.
Lavorazione profilo di compensazione stor foro di fissaggio al soffitto fino a 350 kg.

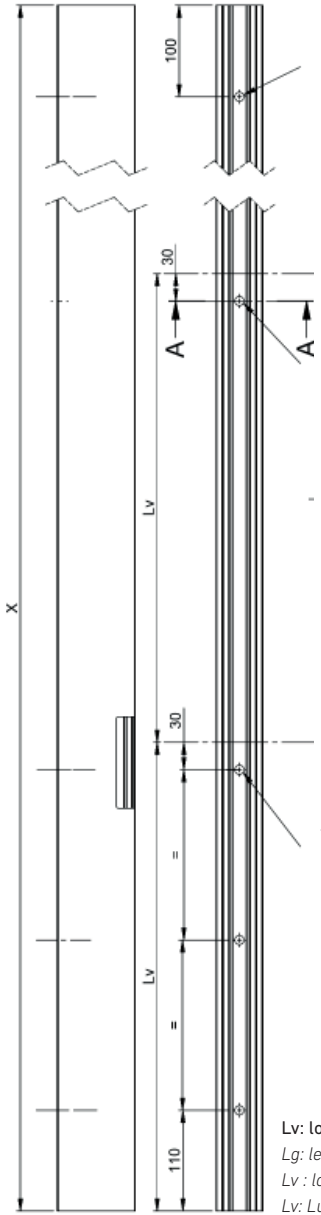

Taladro última hoja
Drill last leaf
Trou dernier vantail
Fori ultima anta

Taladro 2ª hoja
Drill 2nd leaf
Trou 2e vantail
Fori 2a anta

Taladro 1ª hoja
Drill 1st leaf
Trou 1er vantail
Fori 1a anta

Lv: longitud vidrio
Lg: length glass
Lv : longueur du verre
Lv: Lunghezza vetro

Troquelado para apertura a izquierda:

Giro Cortina para apertura a Derecha realizar troquelado desde el otro extremo.

Die-cut for opening to the left:

Turn Curtain to open to the Right, die-cutting from the other end.

Découpe pour une ouverture à gauche :

Rotation Rideau pour une ouverture à droite, découpez à partir de l'autre extrémité.

Fori per l'apertura a sinistra:

Giro Cortina per l'apertura a destra, eseguire i fori all'altra estremità.

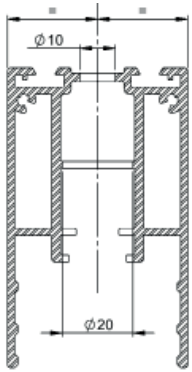

Sección A-A'
Section A-A'
Section A-A'
Sezione A-A'

Nota: Se deben realizar tantos taladros como hojas tenga la cortina de Cristal más dos de refuerzo en el lado de apertura.

Note: As many holes must be drilled as there are leaves in the glass curtain plus two reinforcement holes on the opening side.

Remarque : Il faut réaliser autant de trous que le nombre de vantaux du rideau de verre, plus deux trous de renfort du côté de l'ouverture.

Nota: Praticare tanti fori quante sono le lastre della vetrata più due fori di rinforzo sul lato di apertura.

16.d2 Mecanizado perfil compensador stor taladro sujeción a techo, más de 350 Kg.

Machining of compensating profile with hole for ceiling fastening, more than 350 Kg.
Usinage du profilé compensateur store pour le trou de fixation au plafond, plus de 350 kg.
Lavorazione del profilo di compensazione stor foro di fissaggio al soffitto, oltre 350 kg.

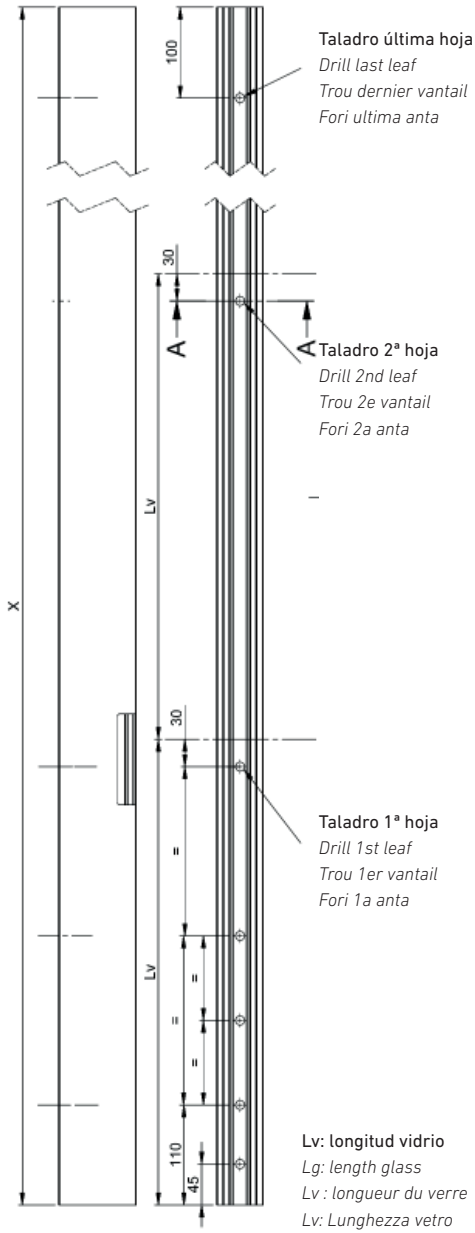

Troquelado para apertura a izquierda:
Giro Cortina para apertura a Derecha realizar troquelado desde el otro extremo.

Die-cut for opening to the left:
Turn Curtain to open to the Right, die-cutting from the other end.

Découpe pour une ouverture à gauche :
Rotation Rideau pour une ouverture à droite, découpez à partir de l'autre extrémité.

Fori per l'apertura a sinistra:
Giro Cortina per l'apertura a destra, eseguire i fori all'altra estremità.

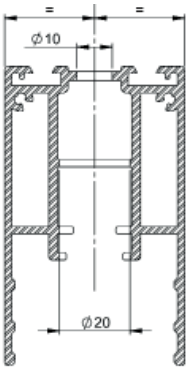

Sección A-A'
Section A-A'
Section A-A'
Sezione A-A'

Nota: Se deben realizar tantos taladros como hojas tenga la cortina de Cristal más dos de refuerzo en el lado de apertura.

Note: As many holes must be drilled as there are leaves in the glass curtain plus two reinforcement holes on the opening side.

Remarque : Il faut réaliser autant de trous que le nombre de vantaux du rideau de verre, plus deux trous de renfort du côté de l'ouverture.

Nota: Praticare tanti fori quante sono le lastre della vetrata più due fori di rinforzo sul lato di apertura.

16.e Mecanizado perfil marco superior abertura superior

Machining of the top frame profile top opening
Usinage du profilé du cadre supérieur ouverture supérieure
Lavorazione profilo telaio superiore apertura superiore

Sección A-A'
Section A-A'
Section A-A'
Sezione A-A'

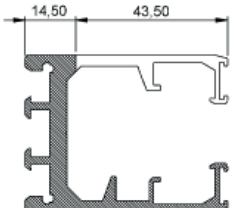

Troquelado para apertura a Izquierda:
Giro Cortina para apertura a Derecha realizar troquelado desde el otro extremo.

Die-cut for opening to the left:
Turn Curtain to open to the Right, die-cutting from the other end.

Découpe pour une ouverture à gauche :
Rotation Rideau pour une ouverture à droite, découpez à partir de l'autre extrémité.

Fori per l'apertura a sinistra:
Giro Cortina per l'apertura a destra, eseguire i fori all'altra estremità

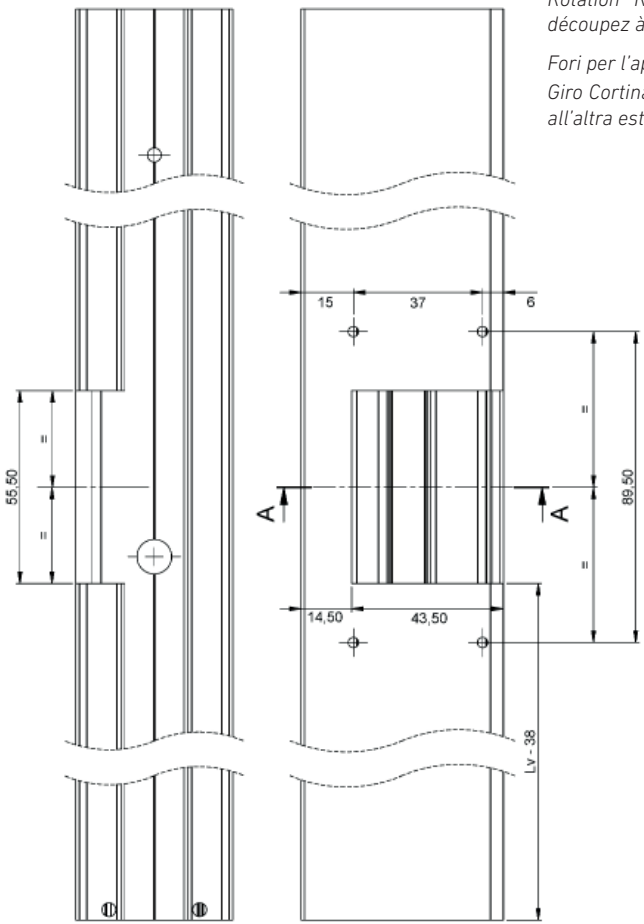

Lv: longitud vidrio • *Lg: length glass*
Lv : longueur du verre • Lv: Lunghezza vetro

16f.1 Mecanizado perfil marco superior taladros para sujeción hasta 350 kg.

Machined top frame profile with holes for fastening up to 350 kg.
Usinage du profilé du cadre supérieur pour les trous de fixation jusqu'à 350 kg.
Lavorazione profilo del telaio superiore fori per bloccaggio fino a 350 kg.

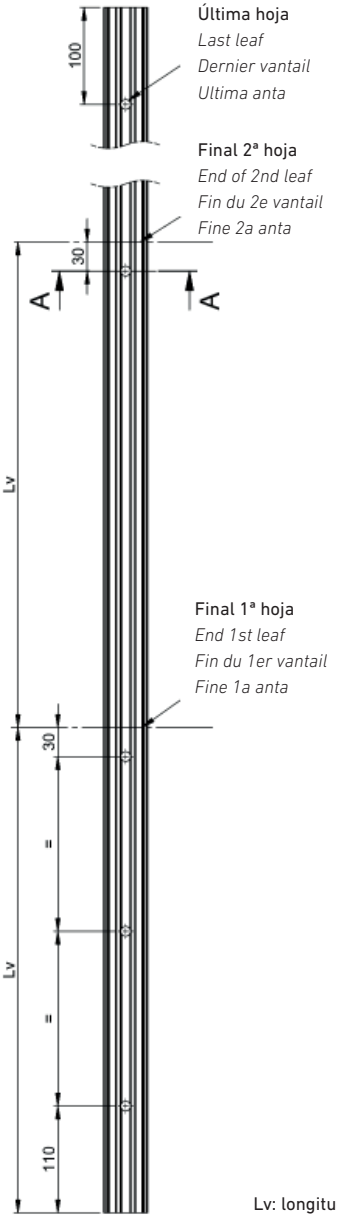

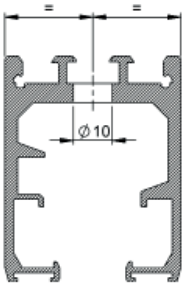

Sección A-A'
Section A-A'
Section A-A'
Sezione A-A'

Nota: se deben realizar tantos taladros como hojas tenga la Cortina de Cristal más dos de refuerzo en el lado de apertura.

Note: as many holes must be drilled as there are leaves in the Glass Curtain plus two reinforcement holes on the opening side.

Remarque : il faut réaliser autant de trous que le nombre de vantaux du rideau de verre, plus deux trous de renfort du côté de l'ouverture.

Nota: Praticare tanti fori quante sono le lastre della vetrata più due fori di rinforzo sul lato di apertura.

Mecanizado para apertura izquierda:
Para apertura a derecha, realizar troquelado al otro extremo.

Machined for left-hand opening:
To open to the left, punch from the other end.

Usinage pour une ouverture à gauche :
Pour une ouverture à droite, découpez à partir de l'autre extrémité.

Lavorazione per apertura a sinistra:
Per l'apertura a sinistra, forare l'altra estremità.

Lv: longitud vidrio • *Lg: length glass*
Lv : longueur du verre • Lv: Lunghezza vetro

16.f2 Mecanizado perfil marco superior taladros para sujeción, más de 350 Kg.

Machined top frame profile with holes for fastening, more than 350 Kg.
Usinage du profilé du cadre supérieur pour les trous de fixation, plus de 350 kg.
Lavorazione profilo telaio superiore fori per bloccaggio, oltre 350 Kg.

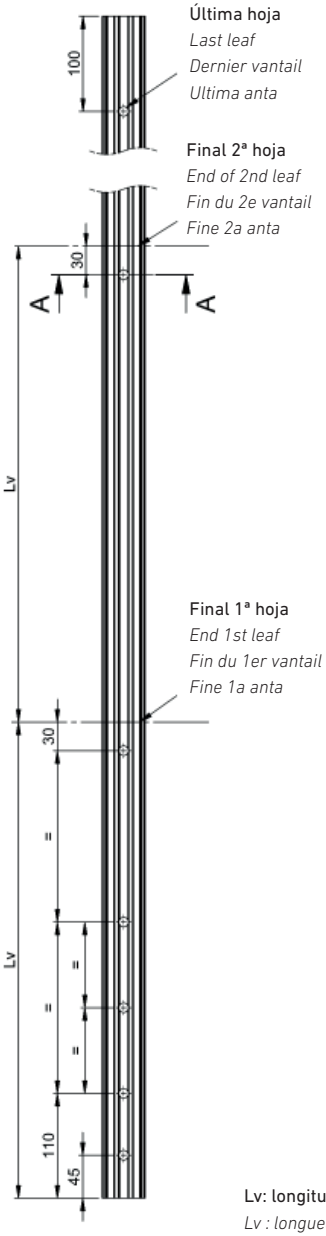

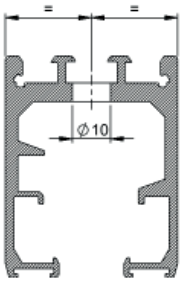

Sección A-A'
Sección A-A'
Sección A-A'
Sección A-A'

Nota: se deben realizar tantos taladros como hojas tenga la Cortina de Cristal más dos de refuerzo en el lado de apertura.

Note: as many holes must be drilled as there are leaves in the Glass Curtain plus two reinforcement holes on the opening side.

Remarque : il faut réaliser autant de trous que le nombre de vantaux du rideau de verre, plus deux trous de renfort du côté de l'ouverture.

Nota: Praticare tanti fori quante sono le lastre della vetrata più due fori di rinforzo sul lato di apertura.

Mecanizado para apertura izquierda:
Para apertura a derecha, realizar troquelado al otro extremo.

Machined for left-hand opening:
To open to the left, punch from the other end.

Usinage pour une ouverture à gauche:
Pour une ouverture à droite, découpez à partir de l'autre extrémité.

Lavorazione per apertura a sinistra:
Per l'apertura a sinistra, forare l'altra estremità.

Lv: longitud vidrio • *Lg: length glass*
Lv : longueur du verre • Lv: Lunghezza vetro

16.g1 Mecanizado perfil marco superior taladros para sujeción con compensador hasta 350 kg.

Machined top frame profile with holes for clamping with compensator up to 350 kg.
Usinage du profilé du cadre supérieur pour les trous de fixation avec compensateur jusqu'à 350 kg.
Lavorazione profilo del telaio superiore fori per bloccaggio con compensatore fino a 350 kg.

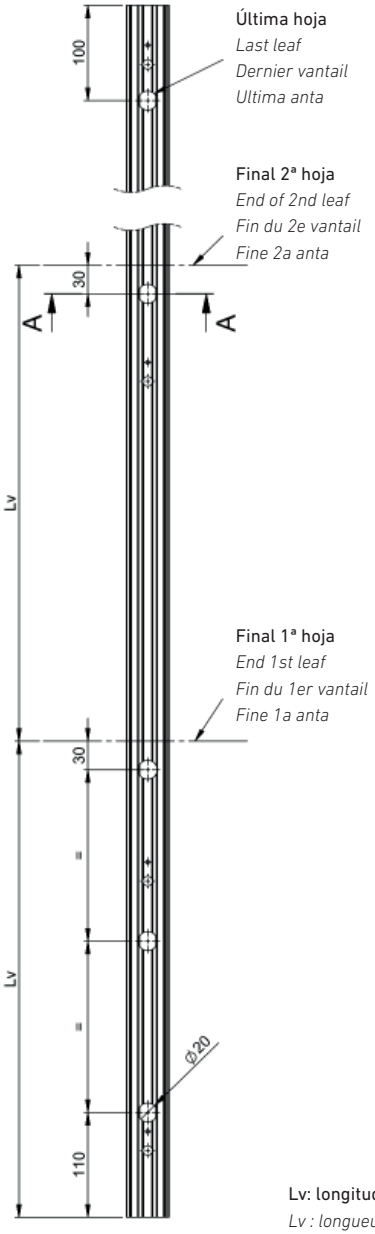

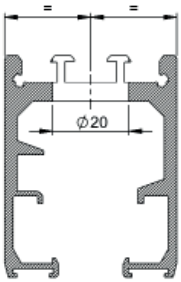

Sección A-A'
Section A-A'
Section A-A'
Sezione A-A'

Nota: se deben realizar tantos taladros como hojas tenga la Cortina de Cristal más dos de refuerzo en el lado de apertura.

Note: as many holes must be drilled as there are leaves in the Glass Curtain plus two reinforcement holes on the opening side.

Remarque : il faut réaliser autant de trous que le nombre de vantaux du rideau de verre, plus deux trous de renfort du côté de l'ouverture.

Nota: Praticare tanti fori quante sono le lastre della vetrata più due fori di rinforzo sul lato di apertura.

Mecanizado para apertura izquierda:
Para apertura a derecha, realizar troquelado al otro extremo.

Machined for left-hand opening:
To open to the left, punch from the other end.

Usinage pour une ouverture à gauche :
Pour une ouverture à droite, découpez à partir de l'autre extrémité.

Lavorazione per apertura a sinistra:
Per l'apertura a sinistra, forare l'altra estremità.

Lv: longitud vidrio • *Lg: length glass*
Lv : longueur du verre • Lv: Lunghezza vetro

16.g2 Mecanizado perfil marco superior taladros para sujeción con compensador, más de 350 Kg.

Machining of top frame profile, holes for fastening with compensator, more than 350 Kg.
Usinage du profilé du cadre supérieur pour les trous de fixation avec compensateur, plus de 350 kg.
Lavorazione profilo telaio superiore fori per bloccaggio con compensatore, oltre 350 Kg.

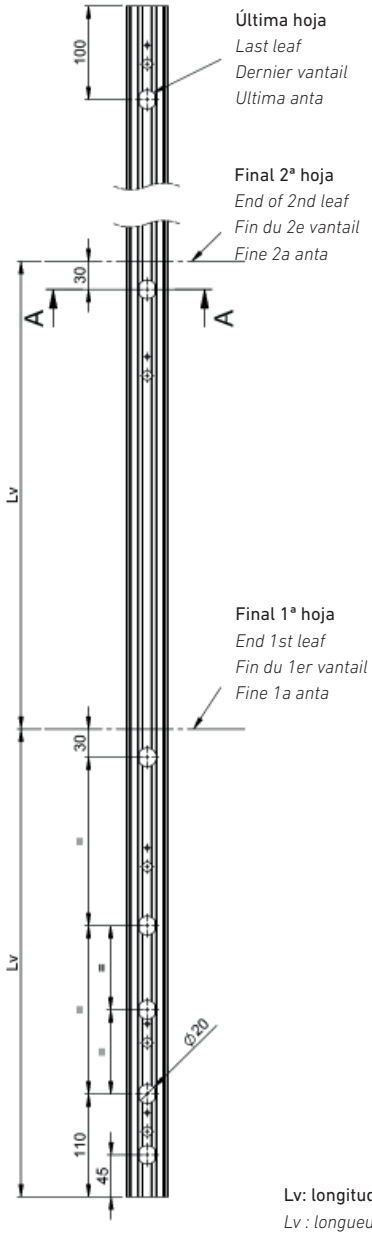

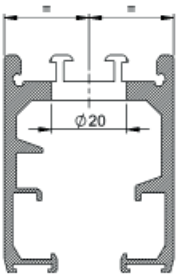

Sección A-A'
Section A-A'
Section A-A'
Sezione A-A'

Nota: se deben realizar tantos taladros como hojas tenga la Cortina de Cristal más dos de refuerzo en el lado de apertura.

Note: as many holes must be drilled as there are leaves in the Glass Curtain plus two reinforcement holes on the opening side.

Remarque : il faut réaliser autant de trous que le nombre de vantaux du rideau de verre, plus deux trous de renfort du côté de l'ouverture.

Nota: Praticare tanti fori quante sono le lastre della vetrata più due fori di rinforzo sul lato di apertura.

Mecanizado para apertura izquierda:
Para apertura a derecha, realizar troquelado al otro extremo.

Machined for left-hand opening:
To open to the left, punch from the other end.

Usinage pour une ouverture à gauche :
Pour une ouverture à droite, découpez à partir de l'autre extrémité.

Lavorazione per apertura a sinistra:
Per l'apertura a sinistra, forare l'altra estremità.

Lv: longitud vidrio • *Lg: length glass*
Lv : longueur du verre • Lv: Lunghezza vetro

16.h1 Mecanizado perfil marco superior taladros para regulación hasta 350 kg.

Machined top frame profile with holes for adjustment up to 350 kg.
Usinage du profilé du cadre supérieur pour les trous de régulation jusqu'à 350 kg.
Lavorazione profilo del telaio superiore fori per regolazione fino a 350 kg.

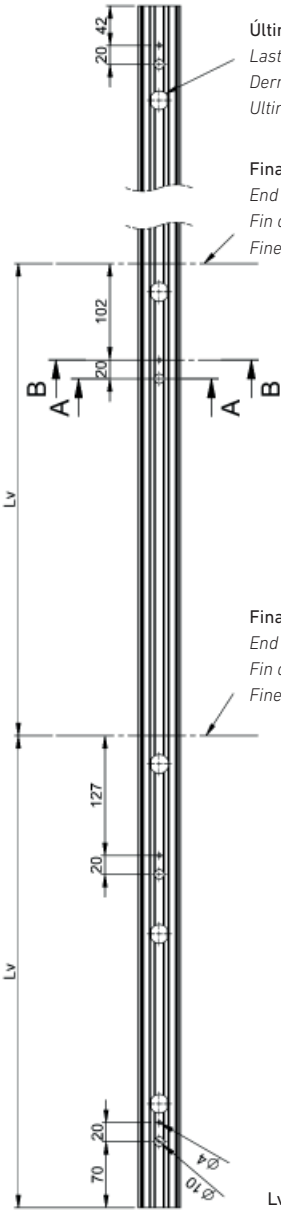

Última hoja
Last leaf
Dernier vantail
Ultima anta

Final 2ª hoja
End of 2nd leaf
Fin du 2e vantail
Fine 2a anta

Final 1ª hoja
End 1st leaf
Fin du 1er vantail
Fine 1a anta

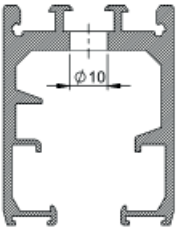

Sección A-A'
Section A-A'
Section A-A'
Sezione A-A'

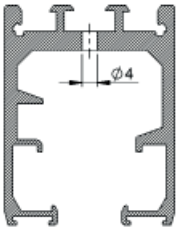

Sección B-B'
Sectiion B-B'
Section B-B'
Sezione B-B'

Nota: se deben realizar tantos taladros como hojas tenga la Cortina de Cristal más dos de refuerzo en el lado de apertura.

Note: as many holes must be drilled as there are leaves in the Glass Curtain plus two reinforcement holes on the opening side.

Remarque : il faut réaliser autant de trous que le nombre de vantaux du rideau de verre, plus deux trous de renfort du côté de l'ouverture.

Nota: Praticare tanti fori quante sono le lastre della vetrata più due fori di rinforzo sul lato di apertura.

Mecanizado para apertura izquierda:
Para apertura a derecha, realizar troquelado al otro extremo.

Machined for left-hand opening:
To open to the left, punch from the other end.

Usinage pour une ouverture à gauche :
Pour une ouverture à droite, découpez à partir de l'autre extrémité.

Lavorazione per apertura a sinistra:
Per l'apertura a sinistra, forare l'altra estremità.

Lv: longitud vidrio • *Lg: length glass*
Lv : longueur du verre • Lv: Lunghezza vetro

16.h2 Mecanizado perfil marco superior taladros para regulación, más de 350 Kg.

Machined top frame profile with holes for adjustment, more than 350 Kg.
Usinage du profilé du cadre supérieur pour les trous de régulation, plus de 350 kg.
Lavorazione profilo telaio superiore fori per regolazione, oltre 350 Kg.

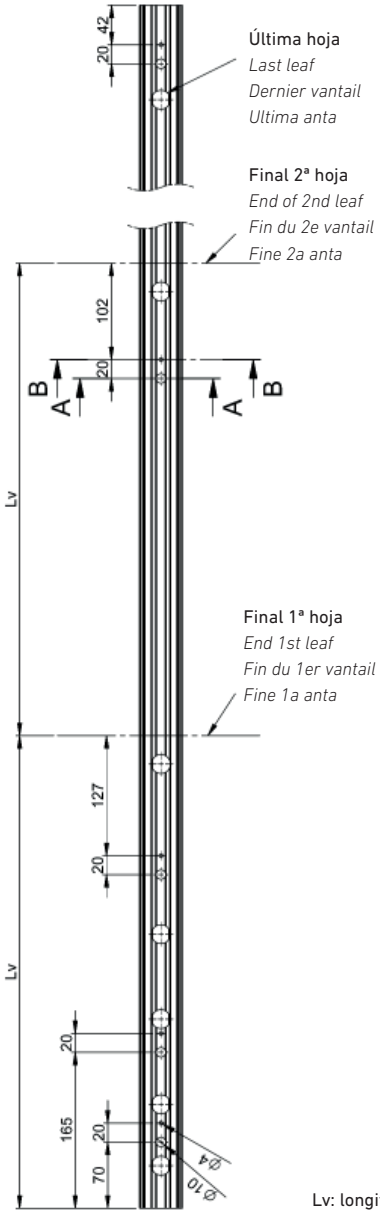

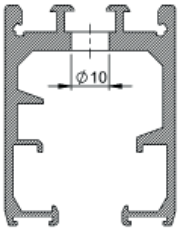

Sección A-A'
Section A-A'
Section A-A'
Sezione A-A'

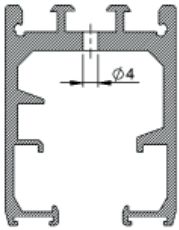

Sección B-B'
Sectiion B-B'
Section B-B'
Sezione B-B'

Nota: se deben realizar tantos taladros como hojas tenga la Cortina de Cristal más dos de refuerzo en el lado de apertura.

Note: as many holes must be drilled as leaves
Have the Glass Curtain plus two reinforcements on the opening side.

Remarque : il faut percer autant de trous que le nombre de vantaux du rideau de verre, plus deux trous de renfort du côté de l'ouverture.

Nota: è necessario praticare tanti fori quante sono le ante della vetrata più due di rinforzo sul lato di apertura.

Mecanizado para apertura izquierda:
Para apertura a derecha, realizar troquelado al otro extremo.

Machined for left-hand opening:
To open to the left, punch from the other end.

Usinage pour une ouverture à gauche :
Pour une ouverture à droite, découpez à partir de l'autre extrémité.

Lavorazione per apertura a sinistra:
Per l'apertura a sinistra, forare l'altra estremità.

Lv: longitud vidrio • *Lg: length glass*
Lv : longueur du verre • Lv: Lunghezza vetro

16.i Mecanizado de corte para empalme perfil marco superior

Cutting machining for top frame profile connection
Usinage de découpe pour le raccordement du profilé du cadre supérieur
Taglio per giuntura del profilo del telaio superiore

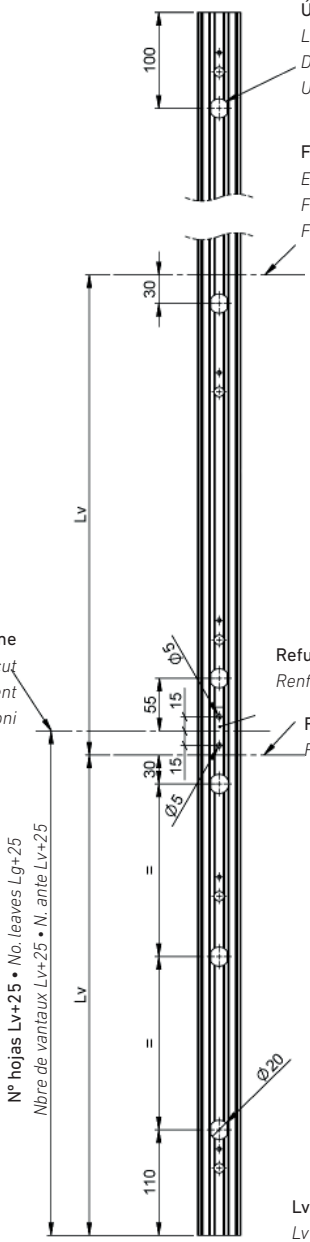

Última hoja
Last leaf
Dernier vantail
Ultima anta

Final 2ª hoja
End of 2nd leaf
Fin du 2e vantail
Fine 2a anta

Nota: se deben realizar tantos taladros como hojas tenga la Cortina de Cristal más dos de refuerzo en el lado de apertura.

Note: as many holes must be drilled as there are leaves in the Glass Curtain plus two reinforcement holes on the opening side

Remarque : il faut réaliser autant de trous que le nombre de vantaux du rideau de verre, plus deux trous de renfort du côté de l'ouverture.

Nota: Praticare tanti fori quante sono le lastre della vetrata più due fori di rinforzo sul lato di apertura.

Línea de corte empalme
Line of splice cut
Ligne de coupe raccordement
Linea di taglio delle giunzioni

Refuerzo perfil compensador • *Compensator profile reinforcement*
Renfort du profilé compensateur • Rinforzo profilo di compensazione

Final 1ª hoja • *Final 1ª hoja*
Final 1ª hoja • Final 1ª hoja

Mecanizado para apertura izquierda:
Para apertura a derecha, realizar troquelado al otro extremo.

Machined for left-hand opening:
To open to the left, punch from the other end.

Usinage pour une ouverture à gauche :
Pour une ouverture à droite, découpez à partir de l'autre extrémité.

Lavorazione per apertura a sinistra:
Per l'apertura a sinistra, forare l'altra estremità.

Nº hojas Lv+25 • *No. leaves Lg+25*
Nbre de vantaux Lv+25 • N. ante Lv+25

Lv: longitud vidrio • *Lg: length glass*
Lv : longueur du verre • Lv: Lunghezza vetro

16.j Mecanizado perfil marco inferior abertura inferior

Machining bottom frame profile bottom opening
Usinage du profilé du cadre inférieur ouverture inférieure
Lavorazione del profilo del telaio inferiore per apertura inferiore

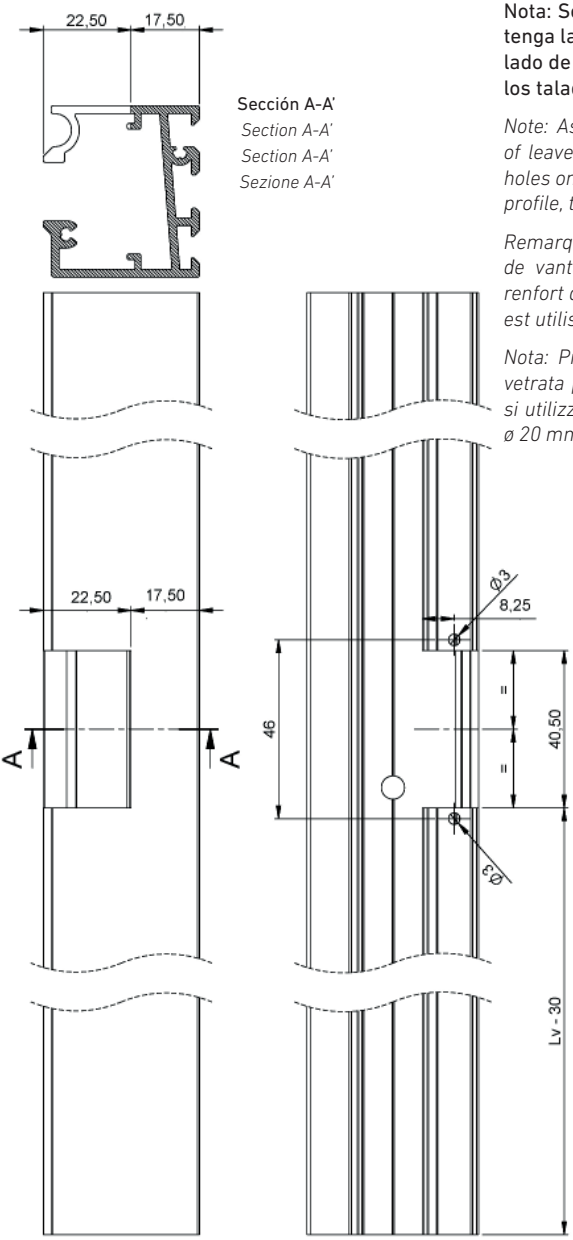

Nota: Se deben realizar tantos taladros como hojas tenga la cortina de Cristal más dos de refuerzo en el lado de apertura, en caso de utilizar perfil expansor los taladros deben ser de ø 20mm.

Note: As many holes must be drilled as the number of leaves in the glass curtain plus two reinforcement holes on the opening side, in case of using an expander profile, the holes must be ø 20mm.

Remarque : Il faut percer autant de trous que le nombre de vantaux du rideau de verre, plus deux trous de renfort du côté de l'ouverture. Si un profilé d'expansion est utilisé, les trous doivent être de ø 20 mm.

Nota: Praticare tanti fori quante sono le lastre della vetrata più due fori di rinforzo sul lato di apertura. Se si utilizza un profilo espansore, i fori devono essere di ø 20 mm.

Troquelado para apertura a Izquierda:
Giro Cortina para apertura a Derecha realizar troquelado desde el otro extremo.

Die-cut for opening to the left:
Turn Curtain to open to the Right, die-cutting from the other end.

Découpe pour une ouverture à gauche :
Rotation Rideau pour une ouverture à droite, découpez à partir de l'autre extrémité.

Fori per l'apertura a sinistra:
Giro Cortina per l'apertura a destra, eseguire i fori all'altra estremità.

Lv: longitud vidrio • *Lg: length glass*
Lv : longueur du verre • Lv: Lunghezza vetro

16.k Mecanizado perfil marco inferior para sección deflectores

Machining of bottom frame profile for deflector section
Usinage du profilé du cadre inférieur pour la section des déflecteurs
Lavorazione profilo del telaio inferiore per la sezione dei deflettori

Sección A-A'
Section A-A'
Section A-A'
Sezione A-A'

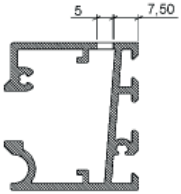

Nota: realizar tantos mecanizados como nº de hojas de cristal.

Note: perform as many machining operations as the number of glass leaves.

Remarque : effectuez autant d'opérations d'usinage que le nombre de vantaux vitrés.

Nota: eseguire tanti fori quante sono le lastre di vetro.

Entrada hojas de cristal
Entrance leaves of glass
Entrée vantaux vitrés
Ingresso lastre di vetro

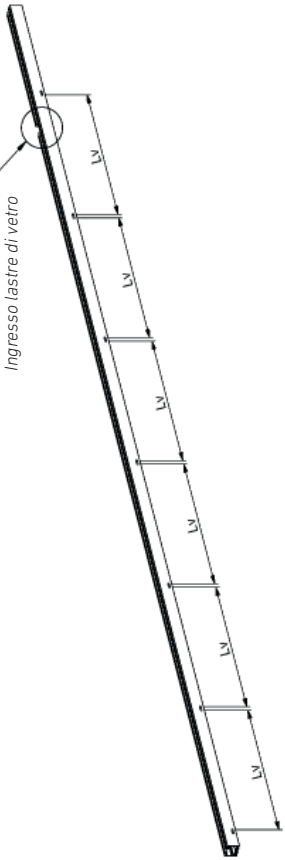

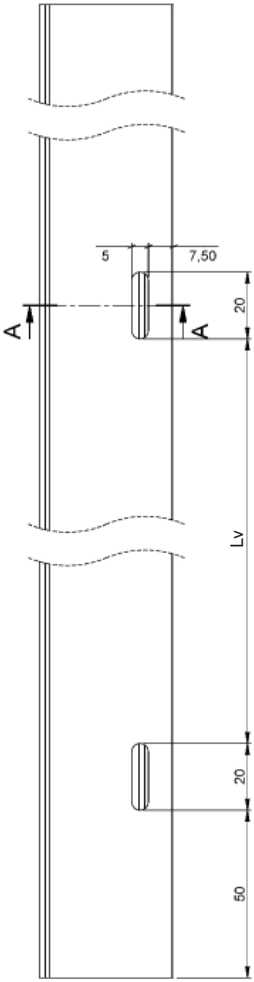

Lv: longitud vidrio • *Lg: length glass*
Lv : longueur du verre • Lv: Lunghezza vetro

16.1 Mecanizado desagüe perfil inferior aura

Machining of Aura bottom profile drain
Usinage évacuation de profilé inférieur Aura
Lavorazione drenaggio profilo inferiore Aura

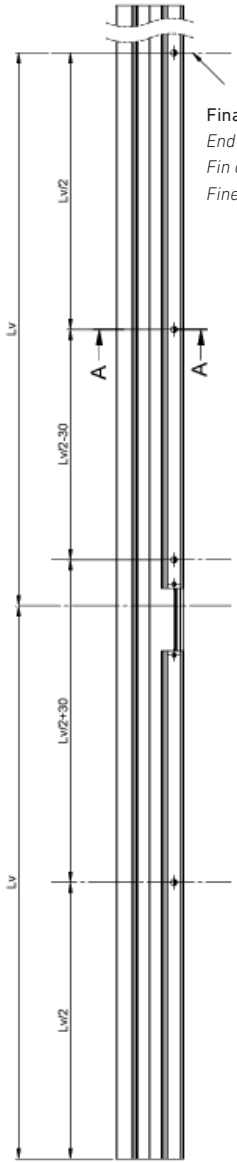

Final 2ª hoja
End of 2nd leaf
Fin du 2e vantail
Fine 2a anta

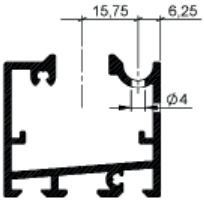

Sección A-A'
Section A-A'
Section A-A'
Sezione A-A'

Mecanizado para apertura izquierda:
Para apertura a derecha, realizar troquelado al otro extremo.

Machined for left-hand opening:
To open to the left, punch from the other end.

Usinage pour une ouverture à gauche :
Pour une ouverture à droite, découpez à partir de l'autre extrémité.

Lavorazione per apertura a sinistra:
Per l'apertura a sinistra, forare l'altra estremità.

Lv: longitud vidrio • *Lg: length glass*
Lv : longueur du verre • Lv: Lunghezza vetro

16.m Mecanizado perfil marco inferior posición taladros fijación

Machining of the bottom frame profile in the fixing hole position
Usinage du profilé du cadre inférieur position des trous de fixation
Lavorazione profilo del telaio inferiore posizione fori di fissaggio

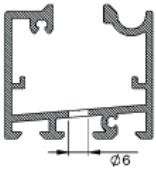

Sección A-A'
Section A-A'
Section A-A'
Sezione A-A'

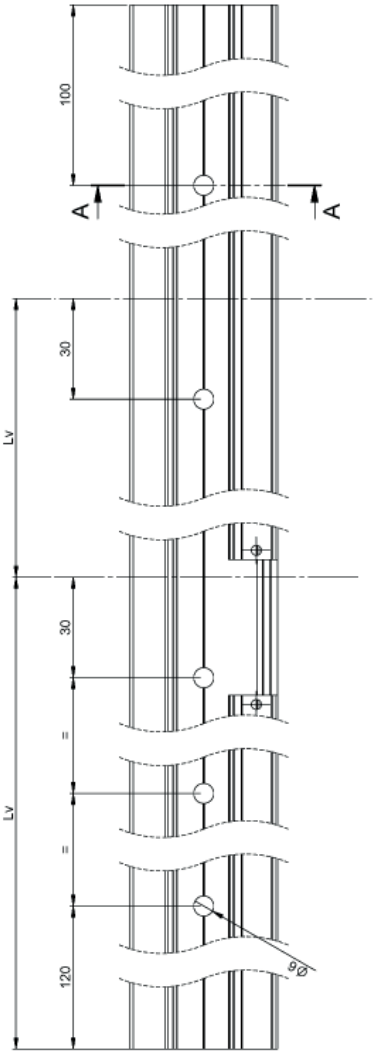

Mecanizado para apertura izquierda:
Para apertura a derecha, realizar troquelado desde el otro extremo.

Machined for left-hand opening:
To open to the left, die cut the other end.

Usinage pour une ouverture à gauche :
Pour une ouverture à droite, découpez à partir de l'autre extrémité.

Lavorazione per apertura a sinistra:
Per l'apertura a destra, eseguire i fori all'altra estremità.

Lv: longitud vidrio • *Lg: length glass*
Lv : longueur du verre • Lv: Lunghezza vetro

16.n Mecanizado perfil marco inferior apertura inferior embutido

Machining of the bottom frame profile of the bottom opening bottom frame
Usinage du profilé du cadre inférieur ouverture inférieure encastré
Lavorazione del profilo del telaio inferiore, apertura inferiore, incassata

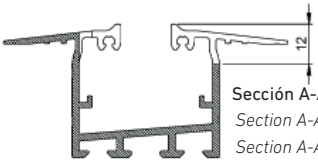

Sección A-A'
Section A-A'
Section A-A'
Sezione A-A'

Mecanizado para apertura izquierda:
Para apertura a derecha, realizar troquelado desde el otro extremo.

Machined for left-hand opening:
To open to the left, die cut the other end.

Usinage pour une ouverture à gauche :
Pour une ouverture à droite, découpez à partir de l'autre extrémité.

Lavorazione per apertura a sinistra:
Per l'apertura a destra, eseguire i fori all'altra estremità.

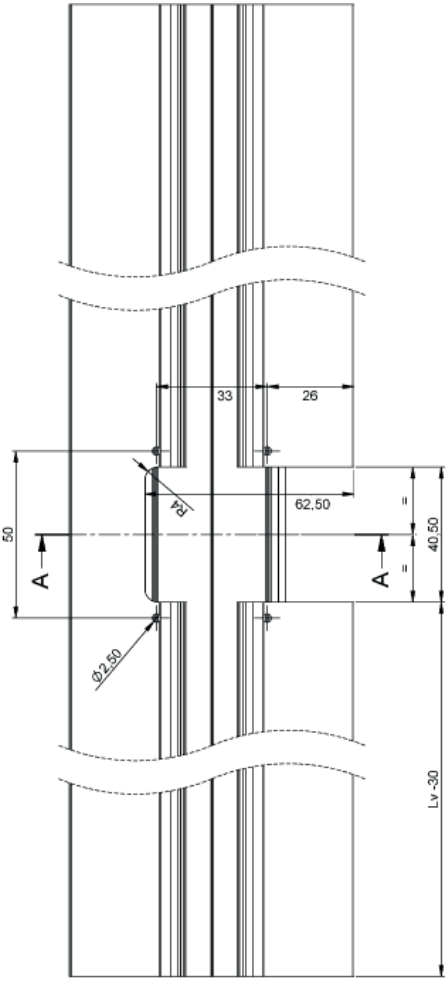

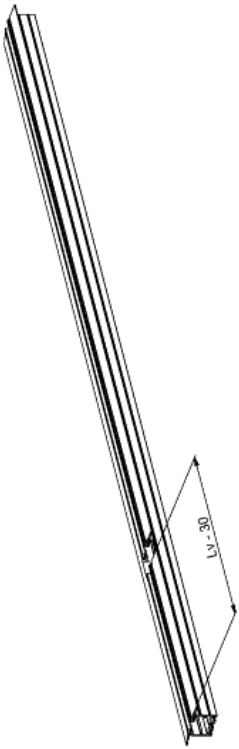

Lv: longitud vidrio • *Lg: length glass*
Lv : longueur du verre • Lv: Lunghezza vetro

16.ñ Mecanizado perfil hoja cristal para cierre

Machining of glass leaf profile for closing
Usinage du profilé ventail vitré pour fermeture
Lavorazione del profilo della lastra di vetro per la chiusura

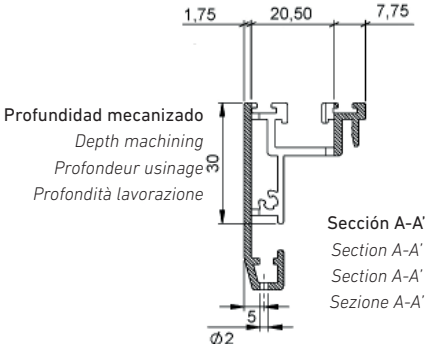

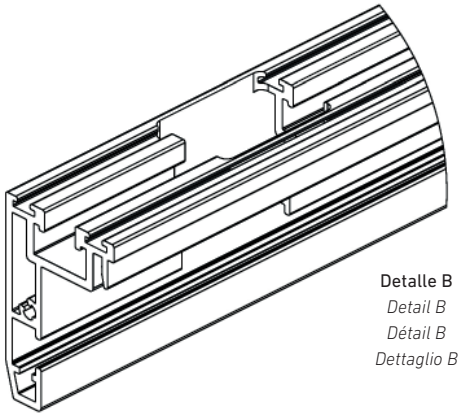

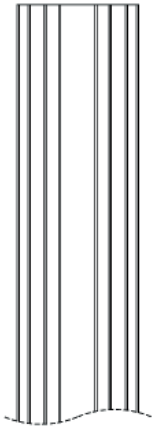

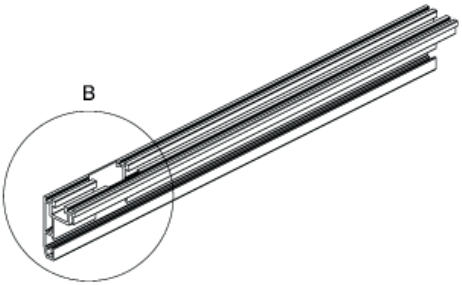

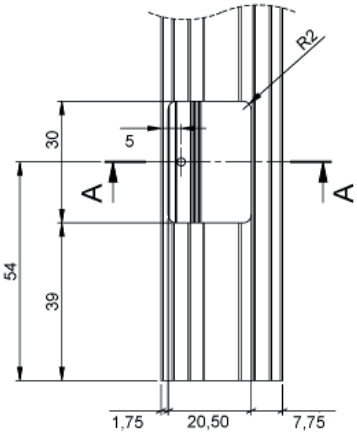

Mecanizado para apertura izquierda:
Para apertura a derecha, realizar troquelado desde el otro extremo.

Machined for left-hand opening:
To open to the left, die cut the other end.

Usinage pour une ouverture à gauche :
Pour une ouverture à droite, découpez à partir de l'autre extrémité.

Lavorazione per apertura a sinistra:
Per l'apertura a destra, eseguire i fori all'altra estremità.

16.0 Mecanizado perfil vidrio cierre doble • *Machining of double sealing glass profile*
Usinage du profilé double vitrage • Lavorazione profilo vetro doppia camera

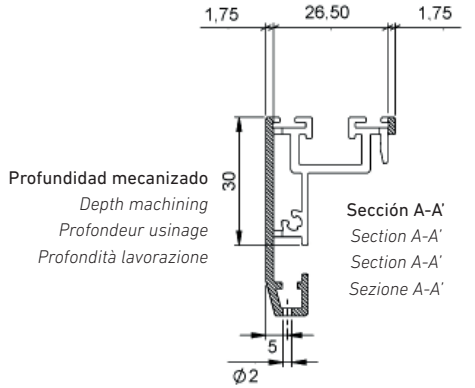

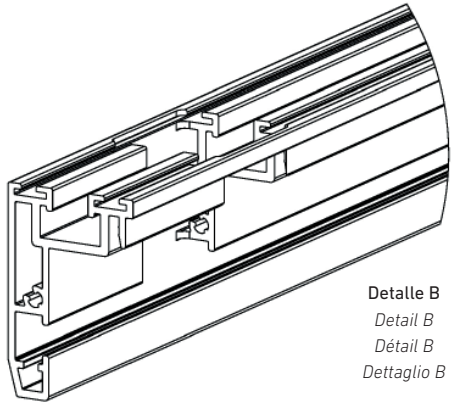

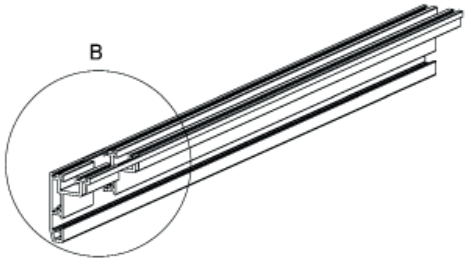

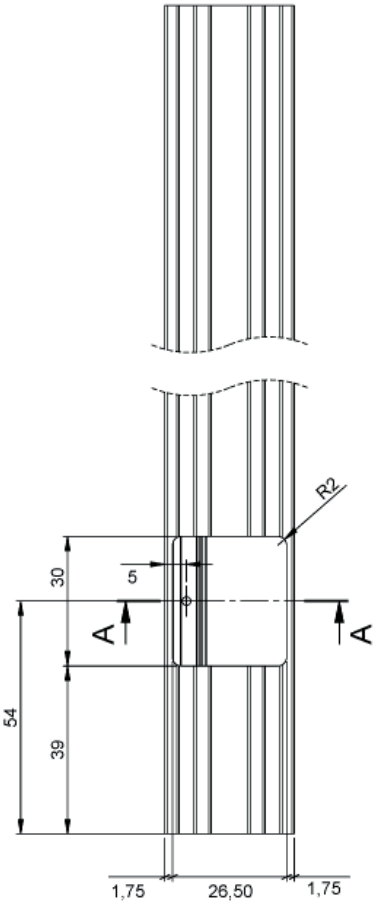

Mecanizado para apertura izquierda:
Para apertura a derecha, realizar troquelado desde el otro extremo.

Machined for left-hand opening:
To open to the left, die cut the other end

Usinage pour une ouverture à gauche :
Pour une ouverture à droite, découpez à partir de l'autre extrémité.

Lavorazione per apertura a sinistra:
Per l'apertura a destra, eseguire i fori all'altra estremità

16.p Mecanizado perfil embellecedor vidrio cierre doble

Machining of the double sealing glass trim profile
Usinage du profilé enjoliveur double vitrage
Lavorazione del profilo decorativo vetro doppia camera

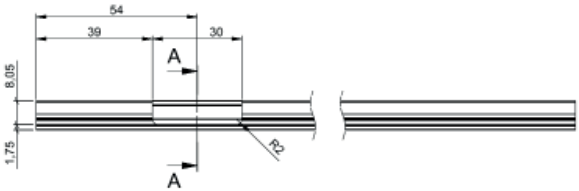

Profundidad mecanizado
Depth machining
Profondeur usinage
Profondità lavorazione

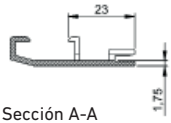

Sección A-A
Section A-A
Section A-A
Section A-A

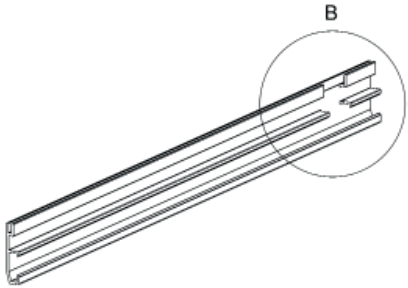

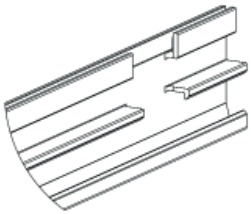

Detalle B
Detail B
Détail B
Dettaglio B

Troquelado para apertura Izquierda:
Para apertura a Derecha realizar troquelado al otro extremo.

Die-cut for left opening:
To open to the left, die-cut from the other end.

Découpe pour ouverture à gauche :
Pour une ouverture à droite, découpez à partir de l'autre extrémité.

Fori per l'apertura a sinistra:
Per l'apertura a destra eseguire i fori all'altra estremità.

16.q Mecanizado taladros para sujeción marco superior

Machining holes for top frame fastening
Usinage des trous pour la fixation du cadre supérieur
Lavorazione dei fori per il fissaggio del telaio superiore

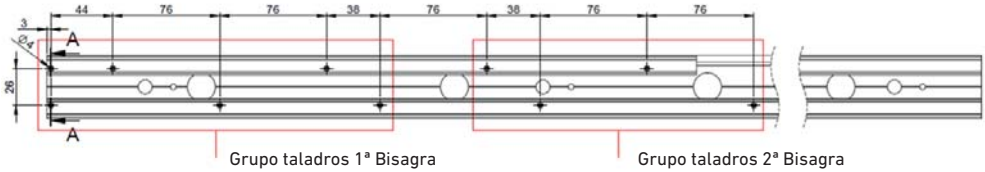

Grupo taladros 1ª Bisagra
Drilling group 1st Hinge
Groupe de trous 1re charnière
Gruppo fori 1a cerniera

Grupo taladros 2ª Bisagra
Drilling group 2nd Hinge
Groupe de trous 2e charnière
Gruppo fori 2a cerniera

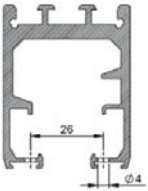

16.r Mecanizado taladros bisagra superior 90°

Machining of top hinge holes 90°
Usinage des trous de charnière supérieure à 90°
Lavorazione fori cerniera superiore 90°

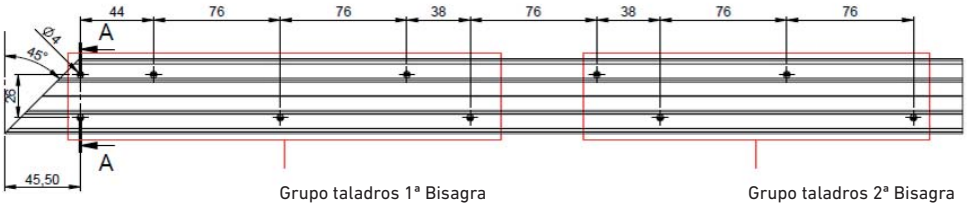

Grupo taladros 1ª Bisagra
Drilling group 1st Hinge
Groupe de trous 1re charnière
Gruppo fori 1a cerniera

Grupo taladros 2ª Bisagra
Drilling group 2nd Hinge
Groupe de trous 2e charnière
Gruppo fori 2a cerniera

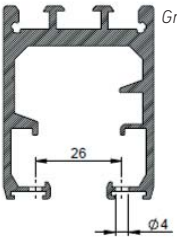

16.s Mecanizado perfil lateral "U" Aura • *Machining of Aura side profile "U"*
Usinage du profilé latéral « U » Aura • Lavorazione profilo laterale "U" Aura

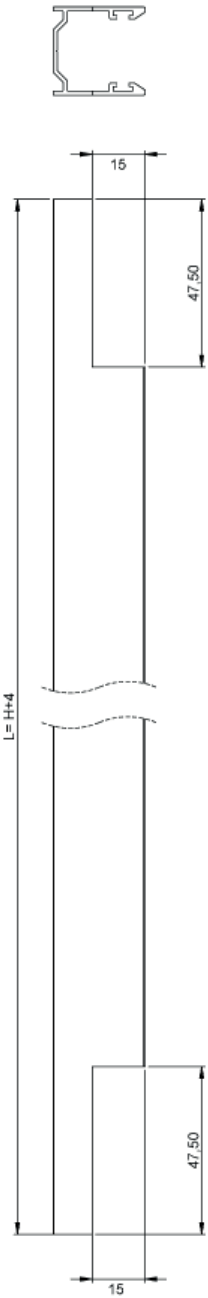

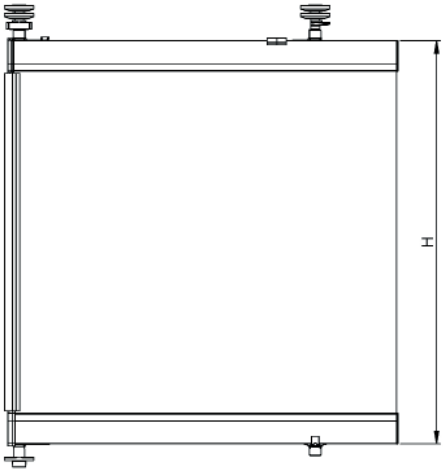

16.t Mecanizado hoja vidrio fijo 10mm Aura • *Machining of Aura 10mm fixed glass leaf*

Usinage du vantail vitré fixe 10 mm Aura • Lavorazione lastra di vetro fisso 10 mm Aura

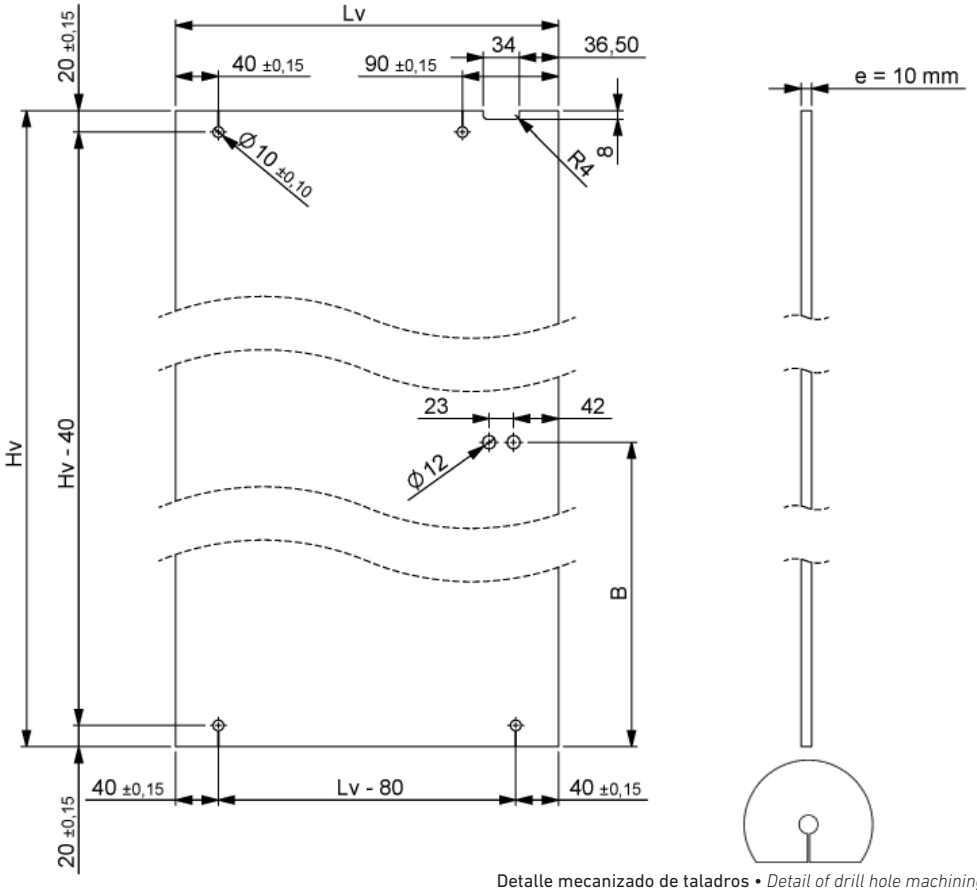

Detalle mecanizado de taladros • *Detail of drill hole machining*

Détail de l'usinage des trous • Dettaglio lavorazione dei fori

Vidrio templado de 10 mm con cantos pulidos • *Tempered Glass 10 mm with polished edges.*

Vidrio templado de 10 mm con cantos pulidos • Vetro temperato 10 mm con bordi lucidati

Lv=Longitud Vidrio.	*Lv = Longueur du verre.*
Hv=Altura Vidrio.	*Hv = Hauteur du verre.*
Taladro Fijación pomo = Ø 12 mm	*Trou de fixation poignée = Ø 12 mm*
Lg=Length Glass.	*Lv = Lunghezza vetro.*
Hg=Height Glass.	*Hv = Altezza vetro.*
Knob fixing drill hole = Ø 12 mm	*Fori fissaggio maniglia = Ø 12 mm*

Nota: Los vidrios templados de seguridad deben cumplir con la normativa vigente.

Remarque : le verre trempé de sécurité doit être conforme à la réglementation en vigueur.

Note: Tempered safety glass must comply with current regulations.

Nota: I vetri di sicurezza temperati devono essere conformi alla normativa vigente.

16.u Mecanizado hoja vidrio deslizante 10mm Aura

Machining of Aura 10mm sliding glass leaf
Usinage du vantail vitré coulissant 10 mm Aura
Lavorazione lastra di vetro scorrevole 10mm Aura

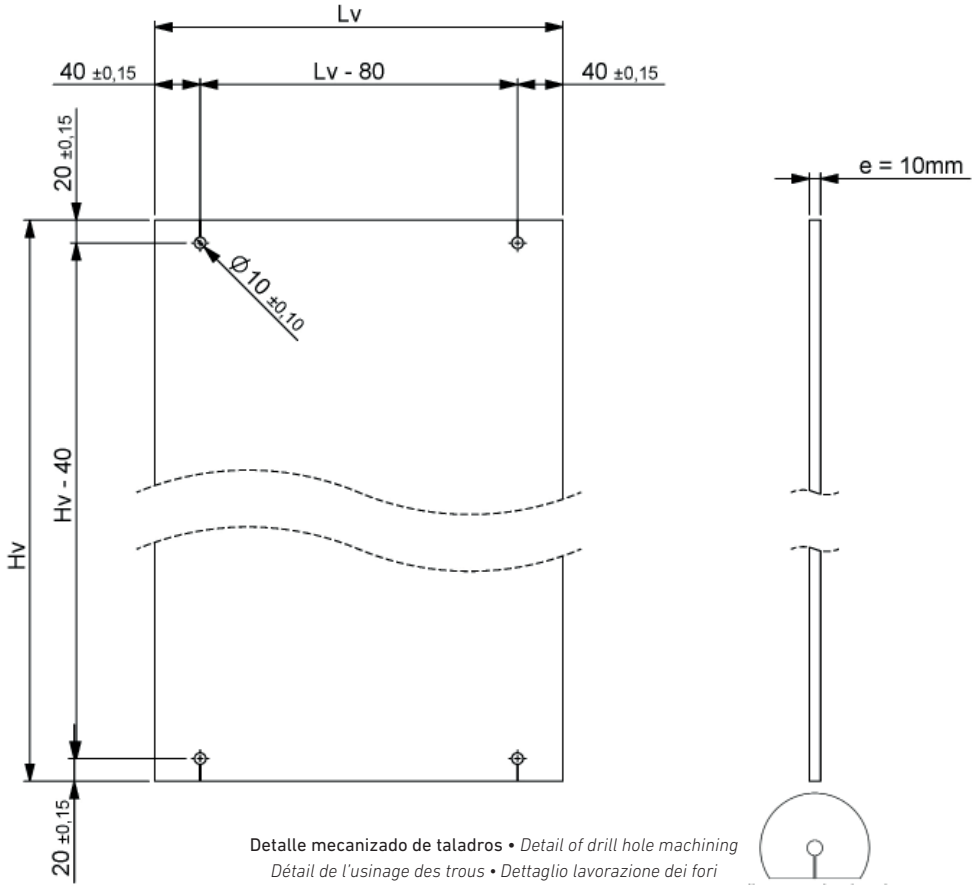

Detalle mecanizado de taladros • *Detail of drill hole machining*
Détail de l'usinage des trous • Dettaglio lavorazione dei fori

Vidrio templado de 10 mm con cantos pulidos • *Tempered Glass 10 mm with polished edges.*
Vidrio templado de 10 mm con cantos pulidos • Vetro temperato 10 mm con bordi lucidati

Lv=Longitud Vidrio.	*Lv = Longueur du verre.*
Hv=Altura Vidrio.	*Hv = Hauteur du verre.*
Lg=Length Glass.	*Lv = Lunghezza vetro.*
Hg=Height Glass.	*Hv = Altezza vetro.*

Nota: Los vidrios templados de seguridad deben cumplir con la normativa vigente.

Note: Tempered safety glass must comply with current regulations.

Remarque : le verre trempé de sécurité doit être conforme à la réglementation en vigueur.

Nota: I vetri di sicurezza temperati devono essere conformi alla normativa vigente.

16.v Mecanizado hoja vidrio fijo 12mm Aura

Machining of Aura 12mm fixed glass leaf
Usinage du vantail vitré fixe 12mm Aura
Lavorazione lastra di vetro fisso 12mm Aura

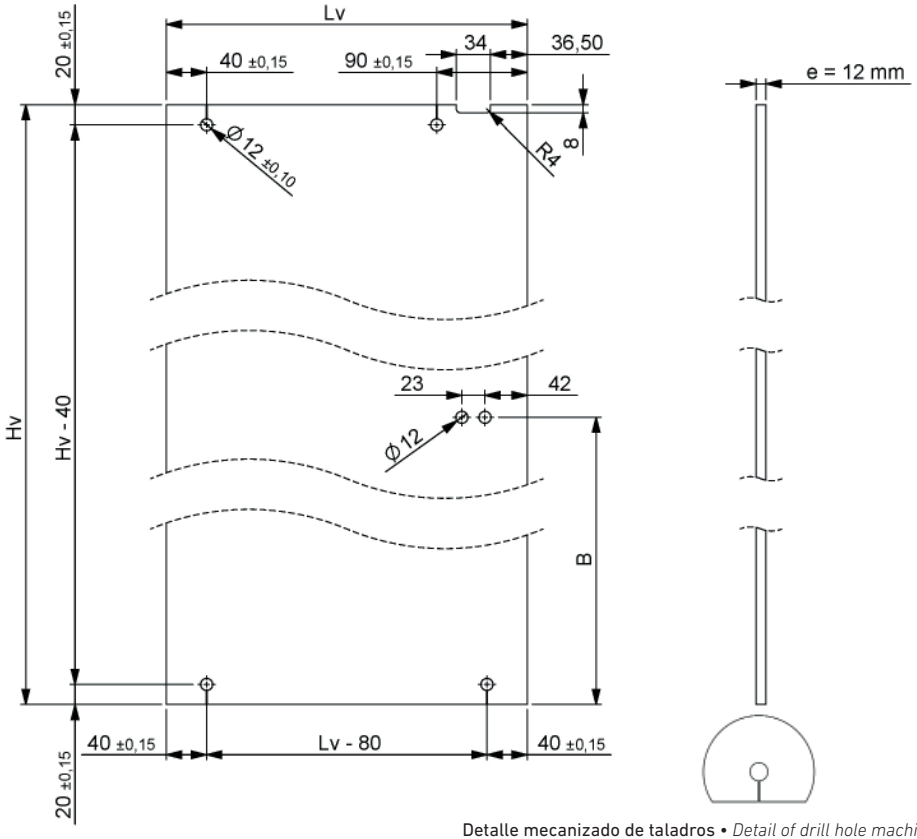

Detalle mecanizado de taladros • *Detail of drill hole machining*
Détail de l'usinage des trous • Dettaglio lavorazione dei fori

Vidrio templado de 12 mm con cantos pulidos • *Tempered Glass 12 mm with polished edges.*
Vidrio templado de 12 mm con cantos pulidos • Vetro temperato 12 mm con bordi lucidati

Lv=Longitud Vidrio.	*Lv = Longueur du verre.*
Hv=Altura Vidrio.	*Hv = Hauteur du verre.*
Taladro Fijación pomo = Ø 12 mm	*Trou de fixation poignée = Ø 12 mm*
Lg=Length Glass.	*Lv = Lunghezza vetro.*
Hg=Height Glass.	*Hv = Altezza vetro.*
Knob fixing drill hole = Ø 12 mm	*Fori fissaggio maniglia = Ø 12 mm*

Nota: Los vidrios templados de seguridad deben cumplir con la normativa vigente.

Note: Tempered safety glass must comply with current regulations.

Remarque : le verre trempé de sécurité doit être conforme à la réglementation en vigueur.

Nota: I vetri di sicurezza temperati devono essere conformi alla normativa vigente.

16.w Mecanizado hoja vidrio deslizante 12mm Aura

Machining of Aura 12mm sliding glass leaf
Usinage du vantail vitré coulissant 12mm Aura
Lavorazione lastra di vetro scorrevole 12mm Aura

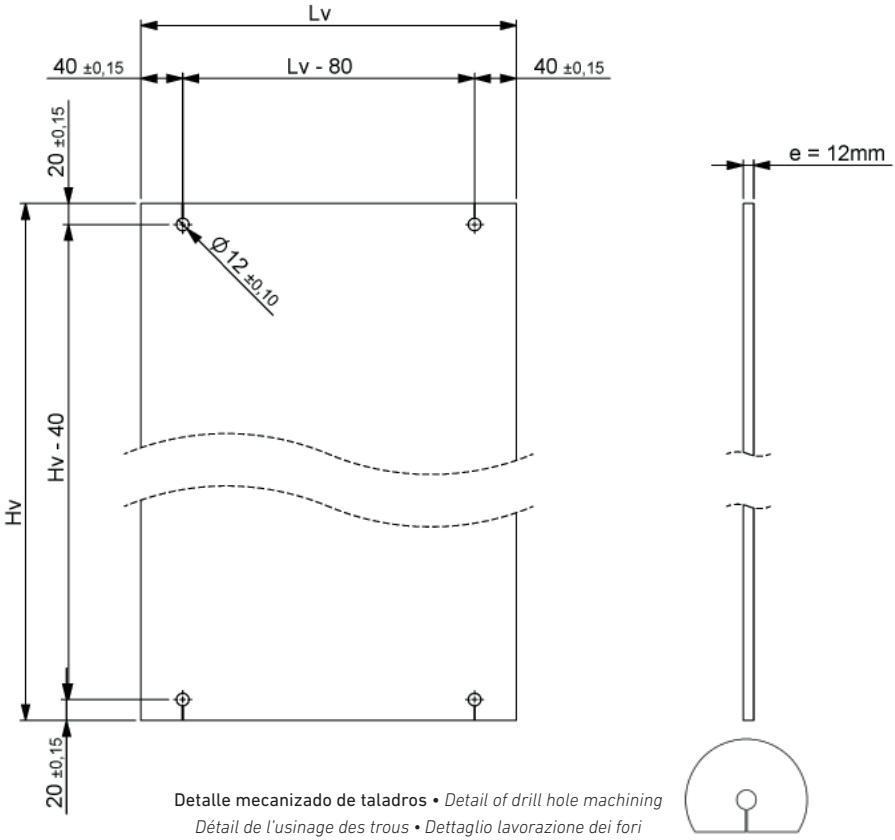

Detalle mecanizado de taladros • *Detail of drill hole machining*
Détail de l'usinage des trous • Dettaglio lavorazione dei fori

Vidrio templado de 12 mm con cantos pulidos • *Tempered Glass 12 mm with polished edges.*
Vidrio templado de 12 mm con cantos pulidos • Vetro temperato 12 mm con bordi lucidati

Lv=Longitud Vidrio.	*Lv = Longueur du verre.*
Hv=Altura Vidrio.	*Hv = Hauteur du verre.*
Taladro Fijación pomo = Ø 12 mm	*Trou de fixation poignée = Ø 12 mm*
Lg=Length Glass.	*Lv = Lunghezza vetro.*
Hg=Height Glass.	*Hv = Altezza vetro.*
Knob fixing drill hole = Ø 12 mm	*Fori fissaggio maniglia = Ø 12 mm*

Nota: Los vidrios templados de seguridad deben cumplir con la normativa vigente.

Remarque : le verre trempé de sécurité doit être conforme à la réglementation en vigueur.

Note: Tempered safety glass must comply with current regulations.

Nota: I vetri di sicurezza temperati devono essere conformi alla normativa vigente.

16.x Mecanizado cerradura hoja vidrio 10mm fijo Aura

Machining of Aura fixed 10mm glass leaf lock
Usinage serrure vantail vitré fixe 10 mm Aura
Lavorazione serratura lastra di vetro fisso 10mm Aura

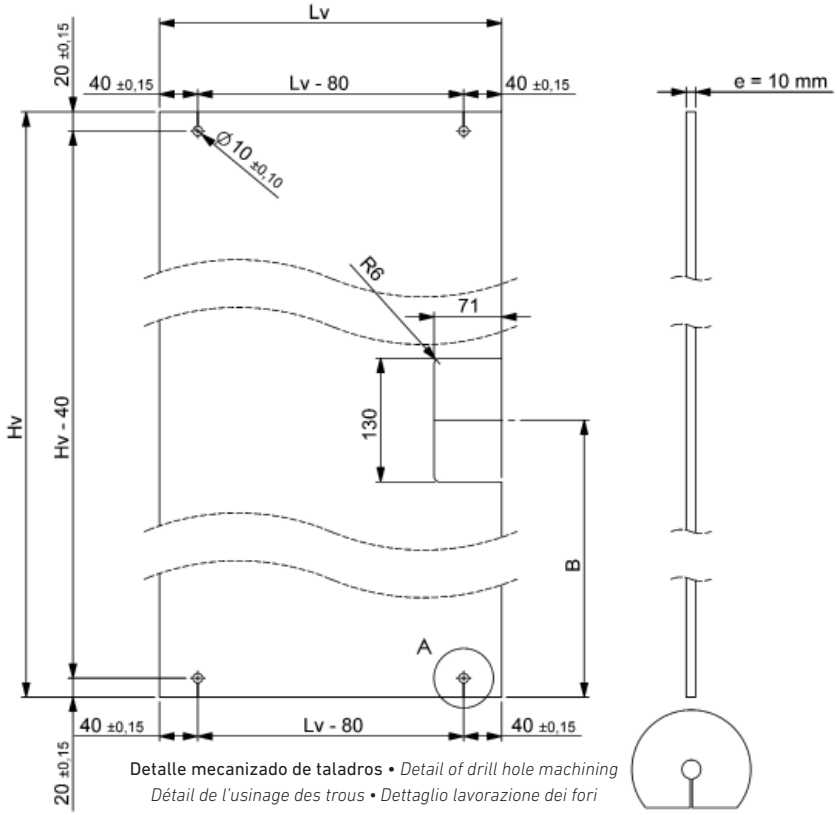

Detalle mecanizado de taladros • *Detail of drill hole machining*
Détail de l'usinage des trous • Dettaglio lavorazione dei fori

Vidrio templado de 10 mm con cantos pulidos • *Tempered Glass 10 mm with polished edges.*
Vidrio templado de 10 mm con cantos pulidos • Vetro temperato 10 mm con bordi lucidati

Lv=Longitud Vidrio.	*Lv = Longueur du verre.*
Hv=Altura Vidrio.	*Hv = Hauteur du verre.*
Taladro Fijación pomo = Ø 12 mm	*Trou de fixation poignée = Ø 12 mm*
Lg=Length Glass.	*Lv = Lunghezza vetro.*
Hg=Height Glass.	*Hv = Altezza vetro.*
Knob fixing drill hole = Ø 12 mm	*Fori fissaggio maniglia = Ø 12 mm*

Nota: Los vidrios templados de seguridad deben cumplir con la normativa vigente.

Remarque : le verre trempé de sécurité doit être conforme à la réglementation en vigueur.

Note: Tempered safety glass must comply with current regulations.

Nota: I vetri di sicurezza temperati devono essere conformi alla normativa vigente.

16.y Mecanizado cerradura hoja vidrio 10 mm Deslizante Aura

Machining of Aura sliding 10 mm glass leaf lock
Usinage serrure vantail vitré coulissant 10 mm Aura
Lavorazione serratura lastra di vetro scorrevole 10 mm Aura

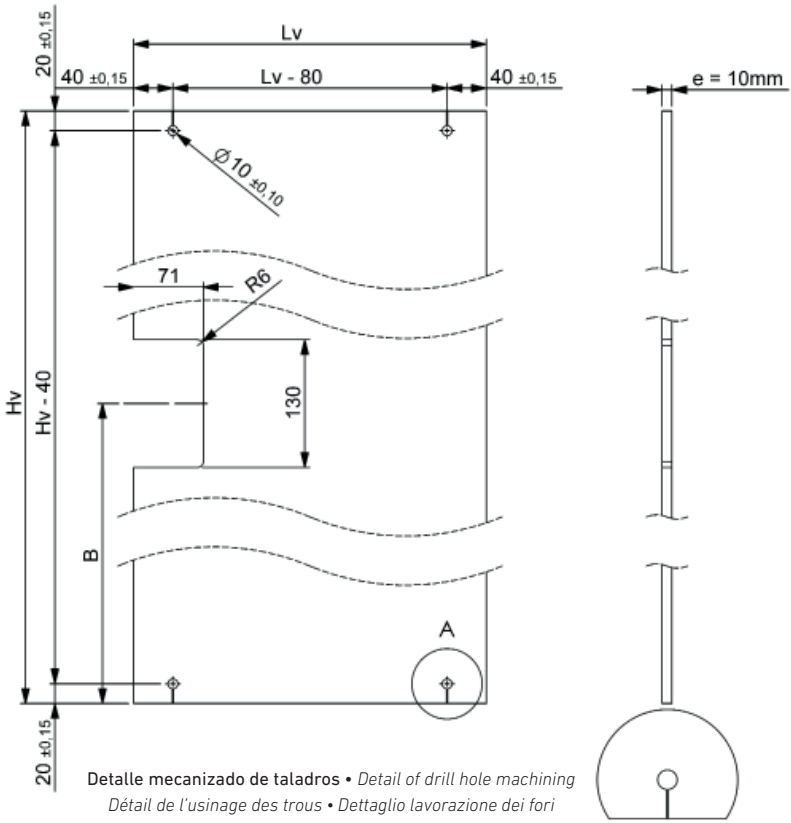

Detalle mecanizado de taladros • *Detail of drill hole machining*
Détail de l'usinage des trous • Dettaglio lavorazione dei fori

Vidrio templado de 10 mm con cantos pulidos • *Tempered Glass 10 mm with polished edges.*
Vidrio templado de 10 mm con cantos pulidos • Vetro temperato 10 mm con bordi lucidati

Lv=Longitud Vidrio.	*Lv = Longueur du verre.*
Hv=Altura Vidrio.	*Hv = Hauteur du verre.*
Taladro Fijación pomo = Ø 12 mm	*Trou de fixation poignée = Ø 12 mm*
Lg=Length Glass.	*Lv = Lunghezza vetro.*
Hg=Height Glass.	*Hv = Altezza vetro.*
Knob fixing drill hole = Ø 12 mm	*Fori fissaggio maniglia = Ø 12 mm*

Nota: Los vidrios templados de seguridad deben cumplir con la normativa vigente.

Note: Tempered safety glass must comply with current regulations.

Remarque : le verre trempé de sécurité doit être conforme à la réglementation en vigueur.

Nota: I vetri di sicurezza temperati devono essere conformi alla normativa vigente.

Especificaciones • *Specifications • Caractéristiques techniques • Specifiche tecniche*

Base• *Base • Base • Base*	**SMX Hybrid Polymer** • *SMX Hybrid Polymer* *Polymère hybride SMX • Polimero ibrido SMX*
Consistencia • *Consistency • Consistance • Compattezza*	**Pasta estable** • *Stable paste* *Pâte stable • Pasta stabile*
Sistema de curado • *Curing system* *Systèmes de durcissement • Sistema di polimerizzazione*	**Curado con humedad** • *Cured with moisture* *Durcissement à l'humidité • Polimerizzazione con umidità*
Formación de piel* (a 23°C y 50% de humedad relativa) *Skin formation* (at 23°C and 50% relative humidity* *Formation de peau* (à 23°C et 50 % d'humidité relative* *Formazione della pellicola* (a 23°C e 50% di umidità relativa)*	Ca. 4 min
Velocidad de curado* (a 23°C y 50% de humedad relativa) *Cure speed* (at 23°C and 50% relative humidity)* *Vitesse de durcissement* (à 23°C et 50 % d'humidité relative)* *Velocità di polimerizzazione* (a 23°C e 50% di umidità relativa)*	2 mm/24u ⟶ 3 mm/24u
Dureza** • *Hardness** • Dureté** • Durezza***	38 ± 5 Shore A
Densidad** • *Density** • Densité** • Densità***	Ca. 1,05 g/ml
Recuperación elástica (ISO 7389)** *Elastic recovery (ISO 7389)*** *Reprise élastique (ISO 7389)*** *Recupero elastico (ISO 7389)***	> 75 %
Contorsión máxima permitida • *Maximum allowable contortion* *Contorsion maximale autorisée • Torsione massima consentita*	± 20 %
Tensión máxima (ISO 37)** • *Maximum stress (ISO 37)**** *Tension maximale (ISO 37)** • Tensione massima (ISO 37)***	2,40 N/mm²
Módulo de elasticidad 100 % (ISO 37)** *Modulus of elasticity 100 % (ISO 37)*** *Module d'élasticité 100 % (ISO 37)*** *Modulo elastico 100 % (ISO 37)***	0,80 N/mm²
Elongación de ruptura (ISO 37)** • *Elongation at rupture (ISO 37)**** *Allongement à la rupture (ISO 37)** • Allungamento a rottura (ISO 37)***	300 %
Resistencia a la temperatura** • *Temperature resistance**** *Résistance à la température** • Resistenza alla temperatura***	40 °C ⟶ 90 °C
Temperatura de aplicación • *Application temperature* *Température d'application • Temperatura di applicazione*	5 °C ⟶ 35 °C

***Estos valores pueden variar en función de factores medioambientales como, por ejemplo, la temperatura, la humedad y el tipo de sustratos. ** La información se refiere al producto completamente curado.**

**These values may vary depending on environmental factors such as temperature, humidity and type of substrates. ** The information refers to the fully cured product.*

**Ces valeurs peuvent varier en fonction de facteurs environnementaux tels que la température, l'humidité et le type de substrats. ** Les informations se rapportent au produit entièrement durci.*

**Questi valori possono variare in base a fattori ambientali quali temperatura, umidità e tipo di substrato. ** Le informazioni si riferiscono al prodotto completamente polimerizzato.*

The Sun & Shutter Specialists

GAVIOTA
Autovía de Alicante, A-31 Km.196
03630 Sax (Alicante) - España / Spain
Tel. +34 965 474 200•Fax +34 965 475 680
International Dept: +34 966 968 276•Fax +34 966 968 075
info@gaviotagroup.com
www.gaviotagroup.com

REF. 0000 0000 • GAVIOTA. • 06-18 © COPYRIGHT RESERVED