AURA

gaviota

The Sun & Shutter Specialists

E **Manual de instalación**

F *Manuel d'Installation*

GB *Assembly Instructions*

I *Manuale di Installazione*

E Leer detenidamente estas instrucciones de montaje antes de cualquier uso y conservarlas después de la instalación.

¡¡¡Advertencia!!!

El no respetar las instrucciones de montaje, uso y especificaciones técnicas del artículo, así como excederse en los rangos de uso máximos especificados (pesos, etc...), significará la exclusión de la **Política de Garantía y de Servicio Postventa** de Gaviota Simbac, S.L.

GB *Read carefully these installation instructions before use and keep them after installation.*

Warning!!!

*Failure to follow the assembly instructions, use conditions and technical specifications of the article, as well as excessing the specified maximum use ranges (weights, etc ...), will mean the exclusion of the **Warranty and After Sales Service Policy** of Gaviota Simbac, S.L.*

F *Veuillez lire attentivement ces instructions de montage avant son utilisation et conservez-les après l'installation.*

Attention!!!

Le non-respect des instructions de montage, d'utilisation et spécificités techniques du produit, ainsi que le dépassement des dimensions maximales, impliquera une exclusion de la **Politique de Garantie et du Service Après-Vente** *de Gaviota Simbac, S.L.*

I *Veuillez lire attentivement ces instructions de montage avant son utilisation et conservez-les après l'installation.*

Attention!!!

Le non-respect des instructions de montage, d'utilisation et spécificités techniques du produit, ainsi que le dépassement des dimensions maximales, impliquera une exclusion de la **Politique de Garantie et du Service Après-Vente** *de Gaviota Simbac, S.L.*

Recomendaciones • *Recommendations • Recommandations • Raccomandazioni*

E Antes de proceder a la instalación, asegurese de que cuenta con todas las piezas según el sistema elegido.

GB *Make sure that you have all parts of the chosen system before installation.*

F *Avant l'installation, assurez-vous que vous avez toutes les parties que le système choisi.*

I *Prima dell'installazione, assicurarsi di avere tutte le parti in base al sistema scelto.*

Índice • *Index • Index • Indice*

01 **Conjuntos del sistema** • *System assemblies*
Ensembles du système • Elementi del sistema

02 **Variantes de instalación** • *Installation variants*
Variantes d'installation • Varianti di installazione

03 **Dimensiones** • *Dimensions*
Dimensions • Dimensioni

04 **Montaje del conjunto marco superior** • *Assembly of the upper frame assembly*
Assemblage de l'ensemble du cadre supérieur • Montaggio del gruppo telaio superiore

05 **Nivelación perfil compensador** • *Compensating profile levelling*
Nivellement du profilé compensateur • Livellamento del profilo di compensazione

06 **Montaje del conjunto marco inferior** • *Assembly of the lower frame assembly*
Assemblage de l'ensemble du cadre inférieur • Montaggio del gruppo telaio inferiore

07 **Montaje de las hojas en el marco inferior sobrepuesto** • *Assembly of the leaves in the lower frame laid over the upper frame*
Assemblage des vantaux dans le cadre inférieur superposé • Montaggio delle ante nel telaio inferiore sovrapposto

08 **Montaje de las hojas en el marco inferior embutido** • *Mounting of the leaves in the embedded lower frame*
Assemblage des vantaux dans le cadre inférieur encastré • Montaggio delle ante nel telaio inferiore incassato

09 **Montaje de las tapas apertura** • *Mounting the opening covers*
Assemblage des couvercles d'ouverture • Montaggio delle coperture dell'apertura

10 **Montaje de las tapas apertura (opción con brazos)** • *Mounting the opening covers (option with arms)*
Assemblage des couvercles d'ouverture (option avec bras) • Montaggio delle coperture dell'apertura (opzione con bracci)

11 **Nivelación de las hojas** • *Levelling of the leaves*
Nivellement des vantaux • Livellamento delle ante

12 **Cortina cristal Aura** • *Aura glass curtain*
Rideau de verre Aura • Vetrata scorrevole Aura

01 **Conjuntos del sistema** • *System assemblies*
Ensembles du système • Elementi del sistema

01.a **Conjunto marco superior** • *Upper frame assembly*
Ensemble du cadre supérieur • Gruppo telaio superiore

01.b **Hojas** • *Leaves*
Feuilles • Ante

Hoja fija con tapa
Fixed leaf with cover
Vantail fixe avec cache
Anta fissa con coperchio

Hoja fija sin tapa
Fixed leaf without cover
Vantail fixe sans cache
Anta fissa senza coperchio

Hoja deslizante
Sliding leaf
Vantail coulissant
Anta scorrevole

01.c **Conjunto marco inferior** • *Lower frame assembly*
Ensemble du cadre inférieur • Gruppo telaio inferiore

02 Variantes de instalación • *Installation variants*
Variantes d'installation • Varianti di installazione

02.a Instalación con perfil inferior sobrepuesto • *Installation with overlaid bottom profile*
Installation avec profilé inférieur superposé • Installazione con profilo inferiore in alto

Perfil Compensador Superior
Top Compensator Profile
Profilé compensateur supérieur
Profilo di compensazione superiore

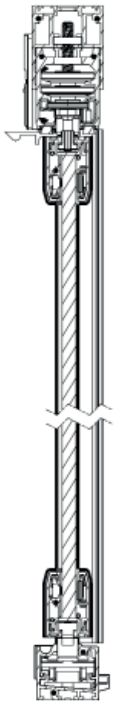

Perfil Compensador Superior Store
Store Top Compensator Profile
Profilé compensateur supérieur store
Profilo di compensazione superiore Store

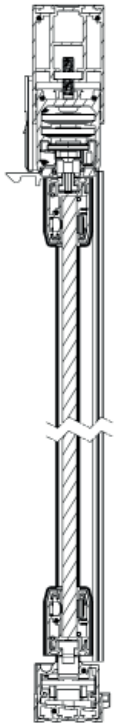

Sin Perfil Compensador
Without Compensator Profile
Sans profilé compensateur
Senza profilo di compensazione

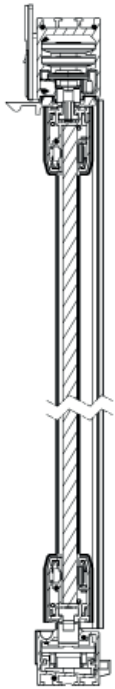

02.b Instalación con perfil inferior embutido • *Installation with embedded bottom profile*
Installation avec profilé inférieur encastré • Installazione con profilo inferiore incassato

Perfil Compensador Superior
Top Compensator Profile
Profilé compensateur supérieur
Profilo di compensazione superiore

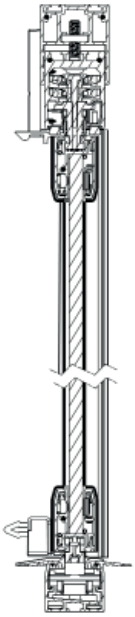

Perfil Compensador Superior Store
Store Top Compensator Profile
Profilé compensateur supérieur store
Profilo di compensazione superiore Store

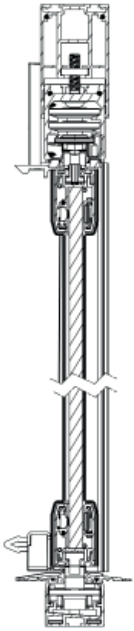

Sin Perfil Compensador
Without Compensator Profile
Sans profilé compensateur
Senza profilo di compensazione

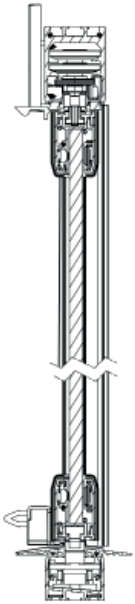

03 Dimensiones • *Dimensions*
Dimensions • Dimensioni

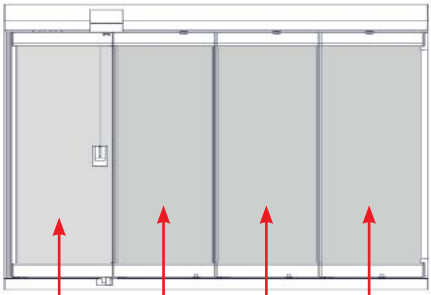

Hoja fija • *Fixed panel*
Ventail fixe • Anta fissa

Hoja deslizante • *Slide panel*
Ventail coulissant • Anta scorrevole

L= Longitud acristalamiento • *Length of glazing*
Longueur vitrage • Lunghezza invetriatura

H= Altura acristalamiento • *Height of glazing*
Hauteur vitrage • Altezza invetriatura

N= nº hojas • *No. of panels*
nº ventaux • nº ante

04 Montaje del conjunto marco superior

Assembly of the upper frame assembly
Assemblage de l'ensemble du cadre supérieur
Montaggio del gruppo telaio superiore

El conjunto marco superior debe estar premontado siguiendo las indicaciones del manual fabricación

The upper frame assembly must be pre-assembled according to the manufacturing manual

L'ensemble du cadre supérieur doit être pré-assemblé en suivant les indications du manuel de fabrication

Il gruppo del telaio superiore deve essere preassemblato secondo quanto dettagliato nel manuale di fabbricazione

Antes de la fijación del conjunto marco superior se debe determinar la línea mínima vertical

Before fixing the upper frame assembly, the minimum vertical line must be determined

Avant de fixer l'ensemble du cadre supérieur, il faut déterminer la ligne verticale minimale

Prima di fissare il gruppo telaio superiore, è necessario determinare la ampiezza verticale minima

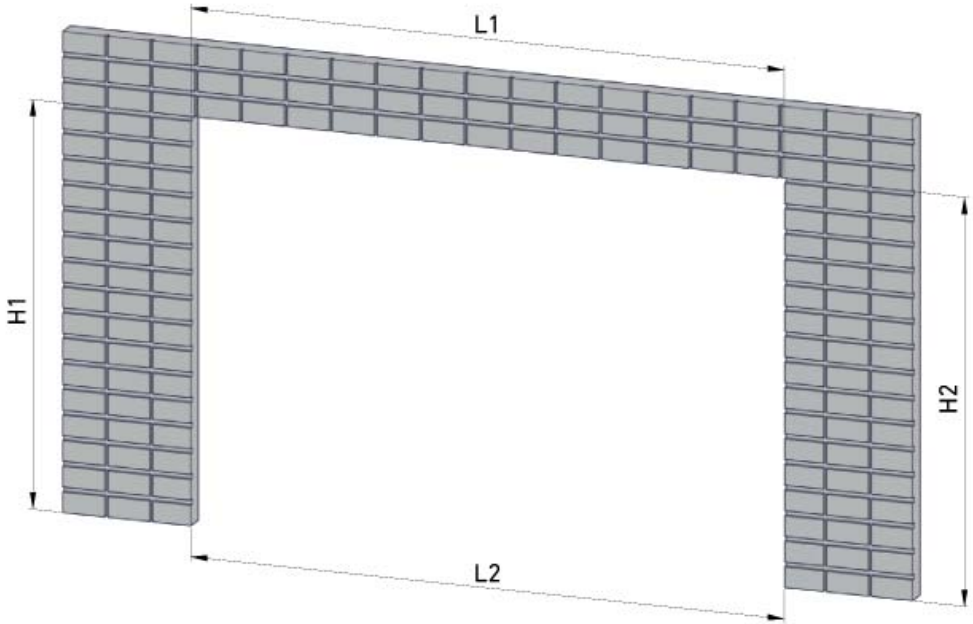

L (nivel) = el menor de L1 o L2
H (plomo) = el menor de H1 o H2

L (level) = the lesser of L1 or L2
H (lead) = the lesser of H1 or H2

L (niveau) = le plus petit de L1 ou L2
H (aplomb) = le plus petit de H1 ou H2

L (livello) = il minore di L1 o L2
H (piombo) = il minore di H1 o H2

E Paso 1. Colocar el conjunto marco superior y marcar los taladros a realizar en el techo coincidiendo con los orificios ya perforados en el mismo, perforar, introducir los tacos y finalmente atornillar el conjunto marco superior.

GB *Step 1. Place the upper frame assembly and mark the holes to be drilled in the ceiling coinciding with the holes already drilled in it, drill, insert the plugs and finally screw the upper frame assembly.*

F *1. Positionner l'ensemble du cadre supérieur et marquer les trous à percer dans le plafond qui coïncident avec les orifices déjà percés dans le plafond, percer, insérer les chevilles et enfin visser l'ensemble du cadre supérieur.*

I *Fase 1. Posizionare il gruppo telaio superiore e segnare i fori da praticare nel soffitto che coincidono con i fori già praticati nello stesso, forare, inserire i tasselli e infine avvitare il gruppo telaio superiore.*

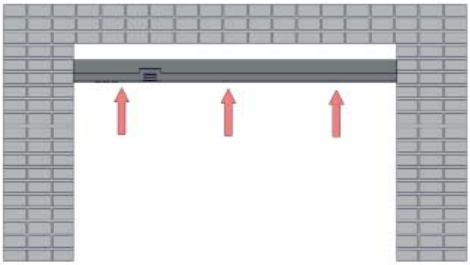

Nota: en caso de que el sistema se instale SIN perfil compensador, se deben colocar calzos de nivelación entre el perfil marco superior y el techo para que éste quede perfectamente horizontal.

Note: In case the system is installed WITHOUT compensating profile, levelling shims must be placed between the upper frame profile and the ceiling so that the ceiling is perfectly horizontal.

Remarque : dans le cas où le système est installé SANS profilé compensateur, des cales de nivellement doivent être placées entre le profilé du cadre supérieur et le plafond afin que ce dernier soit parfaitement horizontal.

Nota: nel caso in cui il sistema venga installato SENZA profilo di compensazione, è necessario posizionare degli spessori di livellamento tra il profilo del telaio superiore e il soffitto, in modo che l'installazione sia perfettamente orizzontale.

05 Nivelación perfil compensador • *Compensating profile levelling*
Nivellement du profilé compensateur • Livellamento del profilo di compensazione

E **Paso 1.** **Liberar el tornillo (1) de bloqueo.**

GB *Step 1.* *Release the locking screw (1).*

E **Paso 2.** **Regular la altura con el tornillo (2).**

GB *Step 2.* *Adjust the height with the screw (2).*

E *3.* *Bloquear el tornillo (1) de bloqueo.*

GB *Fase 3.* *Lock the locking screw (1).*

F *1.* *Desserrez la vis (1) de blocage.*

I *Fase 1.* *Rilasciare la vite di bloccaggio (1).*

F *2.* *Réglez la hauteur à l'aide de la vis (2).*

I *Fase 2.* *Regolare l'altezza con la vite (2).*

F *3.* *Verrouillez la vis (1) de blocage.*

I *Fase 3.* *Bloccare la vite di bloccaggio (1).*

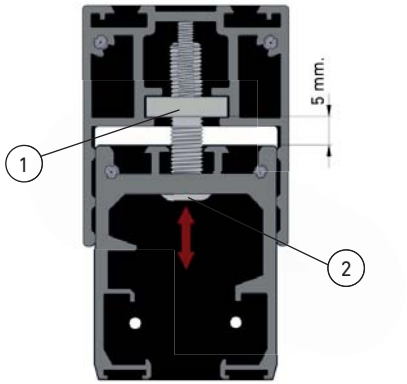

El perfil compensador se utiliza para desplazar el perfil marco superior en dirección vertical hacia arriba o hacia abajo mediante el "Regulador Perfil compensador" hasta un máximo de 1,7 cm.

The compensating profile is used to move the upper frame profile vertically upwards or downwards by means of the "Compensating profile adjuster" up to a maximum of 1.7 cm.

Le profilé de compensation permet de déplacer verticalement le profilé du cadre supérieur vers le haut ou vers le bas au moyen du « dispositif de réglage du profilé compensateur », jusqu'à un maximum de 1,7 cm.

Il profilo di compensazione viene utilizzato per spostare il profilo del telaio superiore verticalmente verso l'alto o verso il basso tramite il "regolatore del profilo di compensazione" fino a un massimo di 1,7 cm.

Nota: se deben dejar siempre 5 mm mínimo entre el perfil compensador y el perfil marco superior para la regulación de la altura de los paneles.

Note: A minimum of 5 mm must always be left between the compensating profile and the upper frame profile for the height adjustment of the panels.

Remarque : il faut toujours laisser un minimum de 5 mm entre le profilé compensateur et le profilé du cadre supérieur pour le réglage en hauteur des panneaux.

Nota: tra il profilo di compensazione e il profilo del telaio superiore deve essere sempre lasciato un minimo di 5 mm per la regolazione dell'altezza dei pannelli.

06 Montaje del conjunto marco inferior • *Assembly of the lower frame assembly*
Assemblage de l'ensemble du cadre inférieur • Montaggio del gruppo telaio inferiore

El conjunto marco inferior debe estar premontado siguiendo las indicaciones del manual fabricación.

The lower frame assembly must be pre-assembled according to the instructions in the manufacturing. manual

L'ensemble du cadre inférieur doit être pré-assemblé en suivant les indications du manuel de fabrication.

Il gruppo del telaio inferiore deve essere preassemblato secondo le istruzioni del manuale di fabbricazione.

E Paso 1. Colocar el conjunto marco inferior exactamente en la misma línea vertical que el perfil marco superior, marcar los taladros a realizar en el suelo coincidiendo con los orificios a realizar en el perfil marco inferior, perforar e introducir los tacos.

GB *Step 1. Place the lower frame assembly exactly on the same vertical line as the upper frame profile, mark the holes to be drilled in the floor coinciding with the holes to be drilled in the lower frame profile, drill and insert the plugs.*

F *1. Positionnez l'ensemble du cadre inférieur exactement sur la même ligne verticale que le profilé du cadre supérieur, marquez les trous à percer dans le sol pour qu'ils coïncident avec les orifices à percer dans le profilé du cadre inférieur, percez et insérez les chevilles.*

I *Fase 1. Posizionare il gruppo telaio inferiore esattamente sulla stessa linea verticale del profilo telaio superiore, segnare i fori da praticare nel pavimento in modo che coincidano con i fori da praticare nel profilo telaio inferiore, forare e inserire i tasselli.*

Nota: se aconseja marcar los puntos de perforación en la obra, puesto que pueden coincidir con juntas.

Note: It is advisable to mark the drilling points on site, as they may coincide with joints.

Remarque : il est conseillé de marquer les trous à percer sur l'ouvrage, car ils peuvent coïncider avec des joints.

Nota: si consiglia di segnare i punti di foratura in loco, poiché potrebbero coincidere con i giunti.

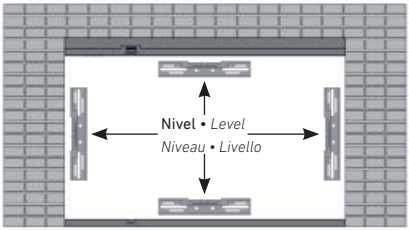

E Paso 2. Colocar los calzos de nivelación entre el perfil marco inferior y el suelo para que éste quede perfectamente horizontal y atornillar el perfil marco inferior.

GB *Step 2. Place the levelling shims between the bottom frame profile and the floor so that the floor is perfectly horizontal and screw the bottom frame profile in place.*

F *2. Placez les cales de nivellement entre le profilé de cadre inférieur et le sol de manière que le sol soit parfaitement horizontal et vissez le profilé de cadre inférieur en place.*

I *Fase 2. Posizionare gli spessori di livellamento tra il profilo del telaio inferiore e il pavimento in modo che l'installazione sia perfettamente orizzontale e avvitare il profilo del telaio inferiore.*

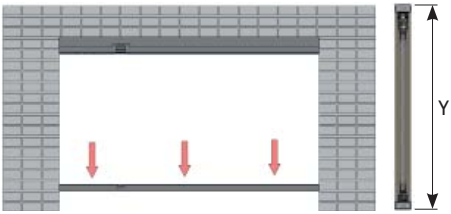

Dimensión de control: Y = altura hoja + 10 mm
Control dimension: Y = leaf height + 10 mm
Dimension de contrôle : Y = hauteur de la feuille + 10 mm
Dimensione di controllo: Y = altezza anta + 10 mm

Nota: se aconseja fijar tornillos entre las bisagras inferiores para reforzar la zona de giro de los paneles.

Note: It is advisable to fix screws between the lower hinges to reinforce the pivoting area of the panels.

Remarque : il est conseillé de fixer des vis entre les charnières inférieures pour renforcer la zone de pivotement des panneaux.

Nota: si consiglia di fissare delle viti tra le cerniere inferiori per rinforzare la zona di rotazione dei pannelli.

07 Montaje de las hojas en el marco inferior sobrepuesto

Assembly of the leaves in the lower frame laid over the upper frame
Assemblage des vantaux dans le cadre inférieur superposé
Montaggio delle ante nel telaio inferiore sovrapposto

E Paso 1. Liberar el tornillo (1) de bloqueo.

GB *Step 1. Liberar el tornillo (1) de bloqueo.*

F *1. Liberar el tornillo (1) de bloqueo.*

I *Fase 1. Liberar el tornillo (1) de bloqueo.*

Una vez montados y nivelados los conjuntos marco superior e inferior se deben insertar las hojas en los marcos, insertando primero la última hoja deslizante y por último la hoja fija.

Once the upper and lower frame assemblies have been assembled and levelled, the leaves must be inserted into the frames, inserting the last sliding leaf first and lastly the fixed leaf.

Une fois les ensembles du cadre supérieur et inférieur assemblés et mis à niveau, insérez les vantaux dans les cadres, en insérant d'abord le dernier vantail coulissant, puis le vantail fixe.

Una volta montati e livellati i gruppi telaio superiore e inferiore, devono essere inserite le ante nei telai, partendo dall'anta scorrevole per poi passare all'anta fissa.

Se deben insertar las hojas en los marcos antes de fijar las piezas de apertura.

The leaves must be inserted into the frames before the opening pieces are fixed.

Les vantaux doivent être insérés dans les cadres avant que les pièces d'ouverture ne soient fixées.

Le ante devono essere inserite nei telai prima di fissare gli elementi di apertura.

Introducir la última hoja deslizante a través de las aperturas del marco superior e inferior en dirección contraria a la apertura del cerramiento, por el extremo de giro del panel.

Insert the last sliding leaf through the openings of the upper and lower frame in the opposite direction to the opening of the enclosure, at the pivot end of the panel.

Insérez le dernier vantail coulissant à travers les ouvertures du cadre supérieur et inférieur dans le sens opposé à l'ouverture de la fermeture, à l'extrémité pivotante du panneau.

Inserire l'ultima anta scorrevole attraverso le aperture del telaio superiore e inferiore in direzione opposta all'apertura del serramento, all'estremità del perno del pannello.

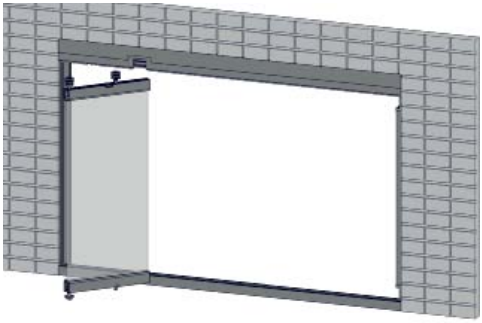

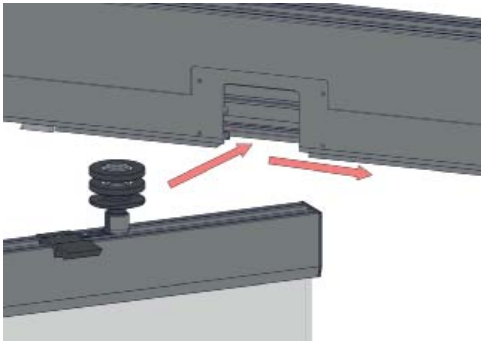

Así sucesivamente hasta introducir la primera hoja deslizante.

This is done in succession until the first sliding sheet is inserted.

C'est ainsi que l'on procède jusqu'à l'insertion du premier vantail coulissant.

Continuare fino a inserire la prima anta scorrevole

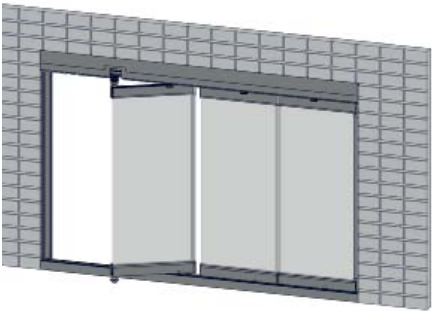

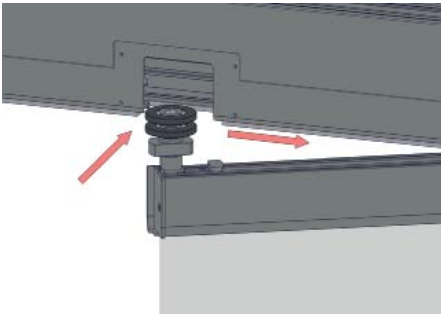

Nota: se aconseja numerar las hojas en función de su posición de montaje.

Note: it is advisable to number the sheets according to their mounting position.

Remarque : il est conseillé de numéroter les vantaux en fonction de leur position d'assemblage.

Nota: si consiglia di numerare le ante in base alla loro posizione di montaggio.

E Paso 2. Por último se debe introducir la hoja fija a través de las aperturas del marco superior e inferior en dirección al punto de apertura del cerramiento, por el extremo del panel que dispone soporte superior rodamiento.

GB *Step 2. Finally, the fixed leaf must be inserted through the openings of the upper and lower frame in the direction of the opening point of the enclosure, at the end of the panel with the upper bearing support.*

F *2. Enfin, le vantail fixe doit être inséré à travers les ouvertures du cadre supérieur et inférieur en direction du point d'ouverture de la fermeture, à l'extrémité du panneau qui dispose d'un support supérieur de roulement.*

I *Fase 2. Infine, introdurre l'anta fissa attraverso le aperture del telaio superiore e inferiore in direzione del punto di apertura del serramento, all'estremità del pannello con il supporto superiore a cuscinetto.*

Para introducir la hoja fija el casquillo spte. superior debe quedar perpendicular al cerramiento, de forma que al introducir el panel éste quede situado en la cara exterior del marco superior.

To insert the fixed leaf, the upper bushing support must be perpendicular to the enclosure, so that when the panel is inserted it is positioned on the outer face of the upper frame.

Pour insérer le vantail fixe, la douille du support supérieur doit être perpendiculaire à la fermeture, de sorte que lorsque le panneau est inséré, il se positionne sur la face extérieure du cadre supérieur.

Per introdurre l'anta fissa, la boccola di supporto superiore deve essere perpendicolare al serramento, in modo che quando il pannello viene inserito si posizioni sulla faccia esterna del telaio superiore.

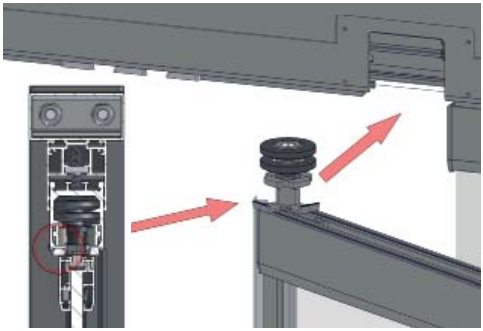

E Paso 3. Deslizar la hoja fija hasta el extremo del marco superior, introduciendo el soporte superior rodamiento en la bisagra marco superior, asegurando siempre que el casquillo soporte superior queda siempre perpendicular al marco superior.

GB *Step 3. Slide the fixed leaf to the end of the upper frame, inserting the upper bearing bracket into the upper frame hinge, ensuring that the upper bearing bushing is always perpendicular to the upper frame.*

F *3. Faites glisser le vantail fixe jusqu'à l'extrémité du cadre supérieur, en insérant le support supérieur de roulement dans la charnière du cadre supérieur, en veillant à ce que la douille du support supérieur soit toujours perpendiculaire au cadre supérieur.*

I *Fase 3. Far scorrere l'anta fissa all'estremità del telaio superiore, inserendo il supporto superiore a cuscinetto nella cerniera del telaio superiore, assicurandosi sempre che la boccola di supporto superiore sia sempre perpendicolare al telaio superiore.*

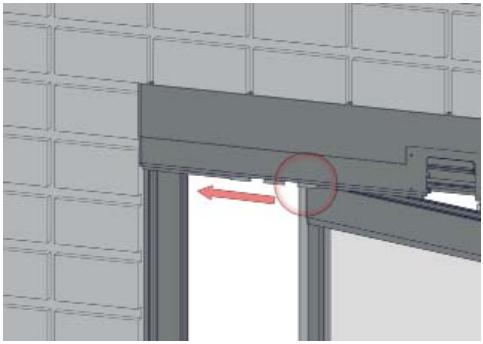

E Paso 4. Una vez introducida la hoja fija se debe girar el casquillo spte. superior quedando la pestaña en el interior del marco superior bloqueando la hoja fija.

GB *Step 4. Once the fixed leaf has been inserted, the upper bushing support must be rotated so that the flange remains on the inside of the upper frame locking the fixed leaf.*

F *4. Une fois le vantail fixe inséré, il faut faire tourner la douille du support supérieur et la languette doit rester à l'intérieur du cadre supérieur, en bloquant le vantail fixe.*

I *Fase 4. Una volta inserita l'anta fissa, la boccola superiore deve essere ruotata in modo che la flangia rimanga all'interno del telaio superiore bloccando l'anta fissa.*

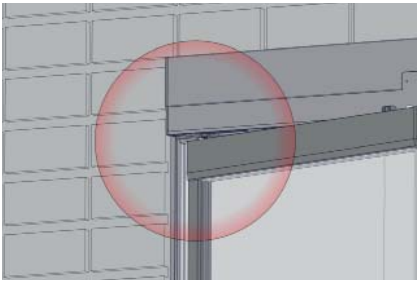

E Paso 5. Nivelar la hoja fija por medio del perfil compensador o en su defecto por medio de la posición del soporte superior rodamiento y del soporte inferior fijo.

GB *Step 5. Level the fixed leaf by means of the compensating profile or, alternatively, by means of the position of the upper bearing bracket and the fixed lower bracket.*

F *5. Niveler le vantail fixe à l'aide du profilé compensateur ou, à défaut, à l'aide de la position du support supérieur et du support inférieur fixe.*

I *Fase 5. Livellare l'anta fissa mediante il profilo di compensazione o, in assenza di questo, posizionando il supporto superiore a cuscinetto e il supporto inferiore fisso.*

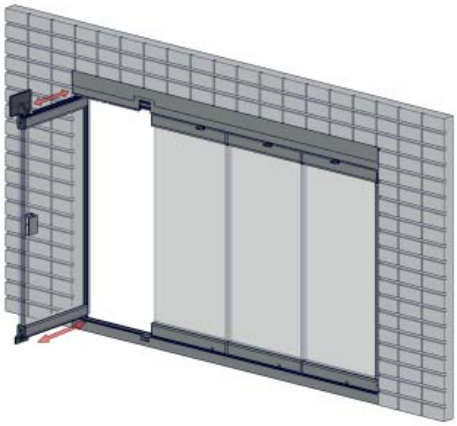

08 Montaje de las hojas en el marco inferior embutido

Mounting of the leaves in the embedded lower frame
Assemblage des vantaux dans le cadre inférieur encastré
Montaggio delle ante nel telaio inferiore incassato

E Paso 1. Liberar el tornillo (1) de bloqueo.

GB *Step 1. Release the locking screw (1).*

F *1. Desserrez la vis (1) de blocage.*

I *Fase 1. Rilasciare la vite di bloccaggio (1).*

Una vez montados y nivelados los conjuntos marco superior e inferior se deben insertar las hojas en los marcos, insertando primero la última hoja deslizante y por último la hoja fija.

Once the upper and lower frame assemblies have been assembled and levelled, the leaves must be inserted into the frames, inserting the last sliding leaf first and lastly the fixed leaf.

Une fois les ensembles du cadre supérieur et inférieur assemblés et mis à niveau, insérez les vantaux dans les cadres, en insérant d'abord le dernier vantail coulissant, puis le vantail fixe.

Una volta che i gruppi telaio superiore e inferiore sono stati assemblati e livellati, si devono inserire le ante nei telai, partendo da quella scorrevole e passando poi all'anta fissa.

Se deben insertar las hojas en los marcos antes de fijar las piezas de apertura.

The leaves must be inserted into the frames before the opening pieces are fixed.

Les vantaux doivent être insérés dans les cadres avant que les pièces d'ouverture ne soient fixées.

Le ante devono essere inserite nei telai prima di fissare gli elementi di apertura.

Introducir la última hoja deslizante a través de las aperturas del marco superior e inferior en dirección contraria a la apertura del cerramiento, por el extremo de giro del panel.

Insert the last sliding leaf through the openings of the upper and lower frame in the opposite direction to the opening of the enclosure, at the pivot end of the panel.

Insérez le dernier vantail coulissant à travers les ouvertures du cadre supérieur et inférieur dans le sens opposé à l'ouverture de la fermeture, à l'extrémité pivotante du panneau.

Inserire l'ultima anta scorrevole attraverso le aperture del telaio superiore e inferiore in direzione opposta all'apertura del serramento, all'estremità del perno del pannello.

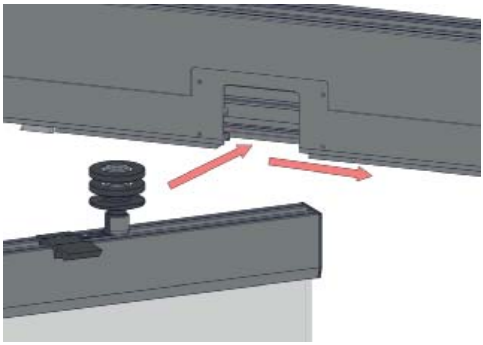

Así sucesivamente hasta introducir la primera hoja deslizante.

This is done in succession until the first sliding sheet is inserted.

C'est ainsi que l'on procède jusqu'à l'insertion du premier vantail coulissant.

Continuare fino a inserire la prima anta scorrevole.

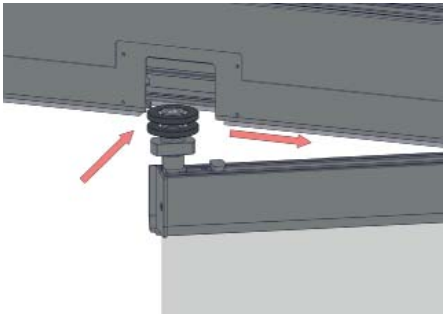

Nota: se aconseja numerar las hojas en función de su posición de montaje.

Note: it is advisable to number the sheets according to their mounting position.

Remarque : il est conseillé de numéroter les vantaux en fonction de leur position d'assemblage.

Nota: si consiglia di numerare le ante in base alla loro posizione di montaggio

E Paso 2. Por último se debe introducir la hoja fija a través de las aperturas del marco superior e inferior en dirección al punto de apertura del cerramiento, por el extremo del panel que dispone soporte superior rodamiento.

GB *Step 2. Finally, the fixed leaf must be inserted through the openings of the upper and lower frame in the direction of the opening point of the enclosure, at the end of the panel with the upper bearing support.*

F *2. Enfin, le vantail fixe doit être inséré à travers les ouvertures du cadre supérieur et inférieur en direction du point d'ouverture de la fermeture, à l'extrémité du panneau qui dispose d'un support supérieur de roulement.*

I *Fase 2. Infine, introdurre l'anta fissa attraverso le aperture del telaio superiore e inferiore in direzione del punto di apertura del serramento, all'estremità del pannello con il supporto superiore a cuscinetto.*

Para introducir la hoja fija el casquillo spte. superior debe quedar perpendicular al cerramiento, de forma que al introducir el panel éste quede situado en la cara exterior del marco superior.

To insert the fixed leaf, the upper bushing support must be perpendicular to the enclosure, so that when the panel is inserted it is positioned on the outer face of the upper frame.

Pour insérer le vantail fixe, la douille du support supérieur doit être perpendiculaire à la fermeture, de sorte que lorsque le panneau est inséré, il se positionne sur la face extérieure du cadre supérieur.

Per introdurre l'anta fissa, la boccola di supporto superiore deve essere perpendicolare al serramento, in modo che quando il pannello viene inserito si posizioni sulla faccia esterna del telaio superiore.

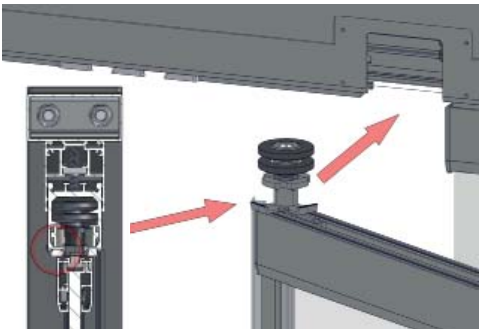

E Paso 3. Deslizar la hoja fija hasta el extremo del marco superior, introduciendo el soporte superior rodamiento en la bisagra marco superior, asegurando siempre que el casquillo soporte superior queda siempre perpendicular al marco superior.

GB *Step 3. Slide the fixed leaf to the end of the upper frame, inserting the upper bearing bracket into the upper frame hinge, ensuring that the upper bearing bushing is always perpendicular to the upper frame.*

F *3. Faites glisser le vantail fixe jusqu'à l'extrémité du cadre supérieur, en insérant le support supérieur de roulement dans la charnière du cadre supérieur, en veillant à ce que la douille du support supérieur soit toujours perpendiculaire au cadre supérieur.*

I *Fase 3. Far scorrere l'anta fissa all'estremità del telaio superiore, inserendo il supporto superiore a cuscinetto nella cerniera del telaio superiore, assicurandosi sempre che la boccola di supporto superiore sia sempre perpendicolare al telaio superiore.*

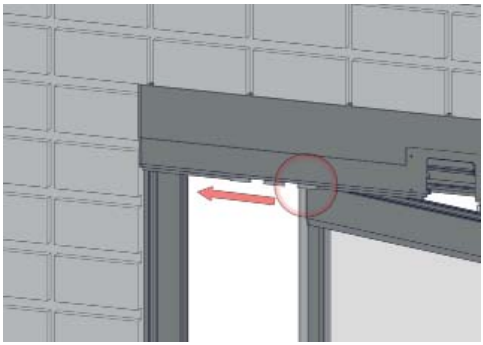

E Paso 4. Una vez introducida la hoja fija se debe girar el casquillo spte. superior quedando la pestaña en el interior del marco superior bloqueando la hoja fija.

GB *Step 4. Once the fixed leaf has been inserted, the upper bushing support must be rotated so that the flange remains on the inside of the upper frame locking the fixed leaf.*

F *4. Une fois le vantail fixe inséré, il faut faire tourner la douille du support supérieur et la languette doit rester à l'intérieur du cadre supérieur, en bloquant le vantail fixe.*

I *Fase 4. Una volta inserita l'anta fissa, la boccola superiore deve essere ruotata in modo che la flangia rimanga all'interno del telaio superiore bloccando l'anta fissa.*

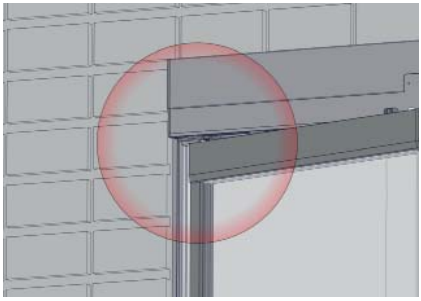

E Paso 5. Nivelar la hoja fija por medio del perfil compensador o en su defecto por medio de la posición del soporte superior rodamiento y del soporte inferior fijo.

GB *Step 5. Level the fixed leaf by means of the compensating profile or, alternatively, by means of the position of the upper bearing bracket and the fixed lower bracket.*

F *5. Niveler le vantail fixe à l'aide du profilé compensateur ou, à défaut, à l'aide de la position du support supérieur et du support inférieur fixe.*

I *Fase 5. Livellare l'anta fissa mediante il profilo di compensazione o, in assenza di questo, posizionando il supporto superiore a cuscinetto e il supporto inferiore fisso.*

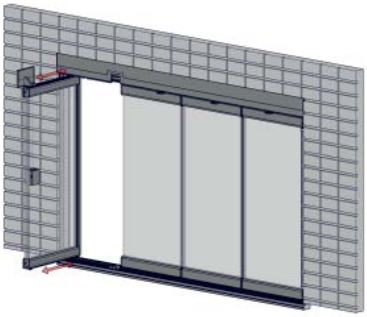

09 Montaje de las tapas apertura • *Mounting the opening covers*
Assemblage des couvercles d'ouverture • Montaggio delle coperture dell'apertura

E Paso 1. Introducir la tapa apertura inferior en su alojamiento y fijarla mediante tornillos al perfil marco inferior.

GB *Step 1. Insert the lower opening cover in its housing and fix it with screws to the lower frame profile.*

F *1. Insérez le couvercle de l'ouverture inférieure dans son logement et fixez-le avec des vis au profilé du cadre inférieur.*

I *Fase 1. Inserire il coperchio dell'apertura inferiore nel suo alloggiamento e fissarla con le viti al profilo del telaio inferiore.*

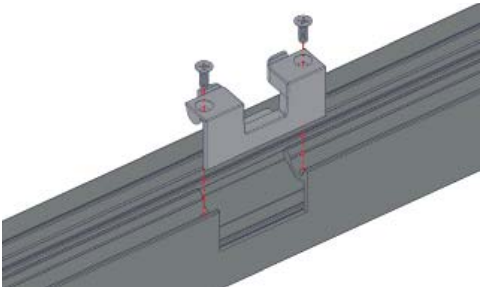

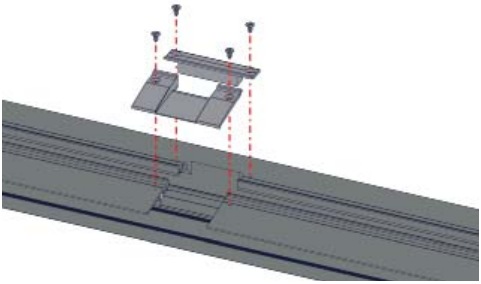

Nota: fijar la tapa apertura inferior mediante el tornillo.

Note: fix the lower opening cover using the screw.

Remarque : fixez le couvercle de l'ouverture inférieure à l'aide de la vis.

Nota: fissare il coperchio dell'apertura inferiore con la vite.

E Paso 2. Introducir la tapa apertura superior en su alojamiento y fijarla mediante tornillos al perfil marco superior.

GB *Step 2. Insert the upper opening cover into its housing and fasten it with screws to the upper frame profile.*

F *2. Insérez le couvercle de l'ouverture supérieure dans son logement et fixez-le avec des vis au profilé du cadre supérieur.*

I *Fase 2. Inserire il coperchio dell'apertura superiore nel suo alloggiamento e fissarla con le viti al profilo del telaio superiore.*

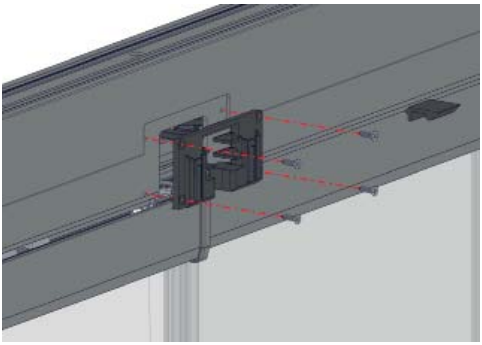

Nota: fijar la tapa apertura superior mediante los tornillos y las pletinas.

Note: Fix the upper opening cover using the screws and the plates.

Remarque : fixez le couvercle de l'ouverture supérieure à l'aide des vis et des plaques d'assemblage.

Nota: fissare il coperchio dell'apertura superiore con le viti e le staffe

10 Montaje de las tapas apertura (opción con brazos)

Mounting the opening covers (option with arms)
Assemblage des couvercles d'ouverture (option avec bras)
Montaggio delle coperture dell'apertura (opzione con bracci)

E Paso 1. Fijar mediante clipaje el brazo apertura y la apertura ventilación en la tapa apertura superior e introducir el cubre tapa apertura exterior.

GB *Step 1. Clip the opening arm and the ventilation opening onto the upper opening cover and insert the outer opening cover.*

F *1. Clipsez le bras d'ouverture et l'ouverture de ventilation sur le couvercle de l'ouverture supérieur et insérez la protection du couvercle de l'ouverture extérieure.*

I *Fase 1. Agganciare tramite clip il braccio di apertura e l'apertura di ventilazione al coperchio dell'apertura superiore e inserire la copertura del coperchio di apertura esterno.*

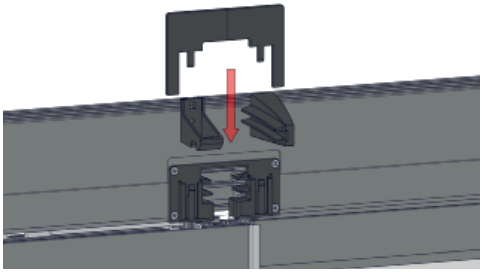

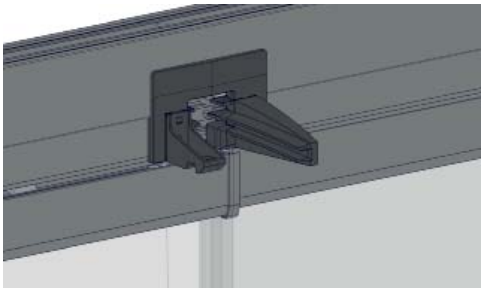

Nota: La apertura superior no guarda mano, por lo que se puede fijar indistintamente a izquierda o derecha:

Note: The top opening is not easy to reach, so it can be fixed either on the left or on the right:

Remarque: L'ouverture supérieure n'a pas de sens, elle peut donc être fixée soit à gauche, soit à droite:

Nota: L'apertura superiore non ha un verso unico, quindi può essere fissata sia a destra che a sinistra:

Montaje para apertura a derecha
Assembly for right-hand opening
Assemblage pour l'ouverture à droite
Montaggio per apertura a destra

Montaje para apertura a izquierda
Assembly for left-hand opening
Assemblage pour l'ouverture à gauche
Montaggio per apertura a sinistra

11 Nivelación de las hojas • *Levelling of the leaves*
Nivellement des vantaux • Livellamento delle ante

E Paso 1. Fijar mediante clipaje el brazo apertura y la apertura ventilación en la tapa apertura superior e introducir el cubre tapa apertura exterior.

GB *Step 1. Clip the opening arm and the ventilation opening onto the upper opening cover and insert the outer opening cover.*

F *1. Clipsez le bras d'ouverture et l'ouverture de ventilation sur le couvercle de l'ouverture supérieur et insérez la protection du couvercle de l'ouverture extérieure.*

I *Fase 1. Agganciare tramite clip il braccio di apertura e l'apertura di ventilazione al coperchio dell'apertura superiore e inserire la copertura del coperchio di apertura esterno.*

Una vez insertadas todas las hojas en el cerramiento, se debe fijar el tope marco inferior, cuya posición viene determinada por el pivote inferior de la última hoja deslizante.

Once all the leaves have been inserted into the window frame, the lower frame stop must be fixed, the position of which is determined by the lower pivot of the last sliding leaf.

Une fois que tous les vantaux ont été insérés dans la fermeture, il faut fixer la butée inférieure du cadre, dont la position est déterminée par le pivot inférieur du dernier vantail coulissant.

Una volta inserite tutte le ante nel serramento, è necessario fissare il blocco inferiore del telaio, la cui posizione è determinata dal perno inferiore dell'ultima anta scorrevole.

A continuación se debe proceder a la nivelación de los paneles mediante el "regulador perfil compensador" que permite desplazar el perfil marco superior en dirección vertical hacia arriba o hacia abajo.

The panels must then be levelled using the "compensating profile adjuster", which allows the upper frame profile to be moved vertically upwards or downwards

Les panneaux doivent ensuite être nivelés à l'aide du « dispositif de réglage du profilé compensateur », qui permet de déplacer verticalement le profilé du cadre supérieur vers le haut ou vers le bas..

I pannelli devono poi essere livellati utilizzando il "regolatore del profilo di compensazione", che consente di spostare il profilo del telaio superiore verso l'alto o verso il basso in senso verticale.

Se recomienda realizar el proceso de nivelación hoja por hoja, empezando por el extremo opuesto a la apertura y terminando por la hoja fija.

It is recommended that the levelling process be carried out leaf by leaf, starting at the end opposite the opening and ending with the fixed leaf.

Il est recommandé d'effectuer le nivellement vantail par vantail, en commençant par l'extrémité opposée à l'ouverture et en terminant par le vantail fixe.

Si consiglia di eseguire il livellamento anta per anta, partendo dall'estremità opposta all'apertura e terminando con l'anta fissa.

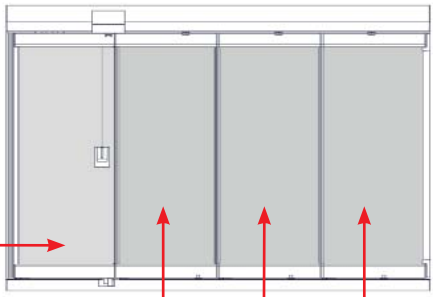

Hoja fija • *Fixed panel*

Ventail fixe • Anta fissa

1° Hoja deslizante • *1st sliding leaf*

1er vantail coulissant • 1a anta scorrevole

2° Hoja deslizante • *2nd sliding leaf*

2e vantail coulissant • 2a anta scorrevole

3° Hoja deslizante • *3rd sliding leaf*

3e vantail coulissant • 3a anta scorrevole

E Paso 2. Al finalizar la instalación se debe sellar con silicona el perfil marco superior e inferior para evitar la filtración de agua.

GB *Step 2. On completion of the installation, the upper frame, lower frame and side profiles must be sealed with silicone to prevent water infiltration.*

F *2. À la fin de l'installation, le profilé du cadre supérieur et du cadre inférieur doit être scellé avec du silicone afin de prévenir toute infiltration d'eau.*

I *Fase 2. Alla fine dell'installazione sigillare con silicone il profilo superiore e quello superiore per evitare infiltrazioni d'acqua.*

E Paso 3. Por último, se debe fijar el soporte fijación hoja inferior según el tipo de instalación.

GB *Step 3. Finally, the lower leaf fixing bracket must be attached according to the type of installation.*

F *3. Enfin, le support de fixation du vantail inférieur doit être fixé en fonction du type d'installation.*

I *Fase 3. Infine, bloccare la staffa di fissaggio dell'anta inferiore in base al tipo di installazione.*

A suelo
On the ground
Au sol
A terra

A pared
Mounted to wall
Au mur
A parete

A techo
Mounted to ceiling
Au plafond
A soffitto

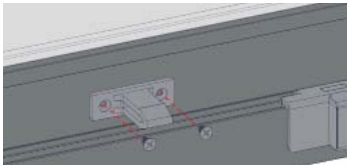

Nota: Fijar la pinza sujeción al perfil hoja según la posición del spte. fijación inferior hoja.

Note: Fasten the clamp to the leaf profile according to the position of the support. Lower leaf fixing.

Remarque : Fixez la pince de fixation au profilé du vantail en fonction de la position du support. Fixation inférieure du vantail.

Nota: Fissare il morsetto di blocco al profilo dell'anta in base alla posizione del supporto. Fissaggio inferiore anta.

12 **Cortina cristal Aura** • *Aura glass curtain*
Rideau de verre Aura • Vetrata scorrevole Aura

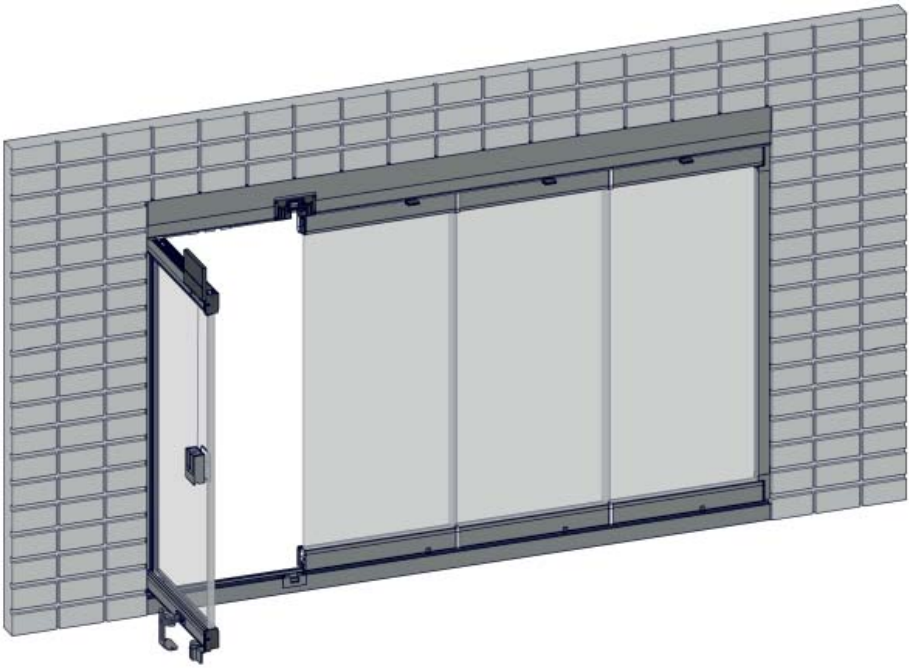

The Sun & Shutter Specialists

GAVIOTA
Autovía de Alicante, A-31 Km.196
03630 Sax (Alicante) - España / Spain
Tel. +34 965 474 200•Fax +34 965 475 680
International Dept.: +34 966 968 276•Fax +34 966 968 075
comercial@gaviotasimbac.com - export@gaviotasimbac.com
www.gaviotasimbac.com

REF. 4004-446 • GAVIOTA • 09-18 © COPYRIGHT RESERVED